OPERATOR'S MANUAL
JOB-SITE RADIO

MANUEL D'UTILISATION
RADIO DE CHANTIER

MANUAL DEL OPERADOR
RADIO PARA LA OBRA

R84082

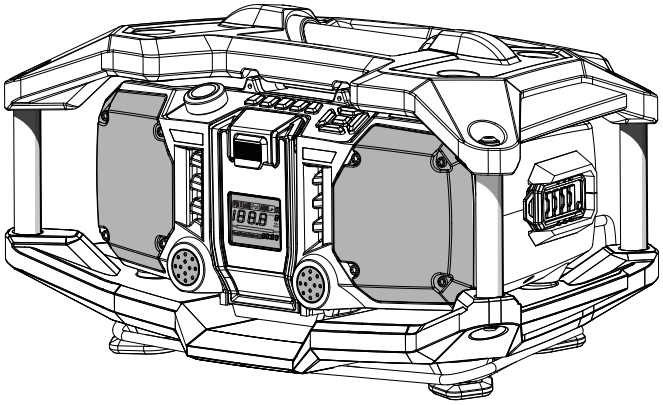

To register your RIDGID product, please visit: http://register.RIDGID.com

Pour enregistrer votre produit de RIDGID, s'il vous plaît la visite: http://register.RIDGID.com

Para registrar su producto de RIDGID, por favor visita: http://register.RIDGID.com

Made for iPod

BATTERIES AND CHARGERS SOLD SEPARATELY

BATTERIES ET CHARGEUR VENDUS SÉPARÉMENT

LAS BATERÍAS Y EL CARGADOR SE VENDEN POR SEPARADO

Your job-site radio has been engineered and manufactured to our high standards for dependability, ease of operation, and operator safety. When properly cared for, it will give you years of rugged, trouble-free performance.

WARNING:
To reduce the risk of injury, the user must read and understand the operator's manual before using this product.

Thank you for buying a RIDGID® product.

SAVE THIS MANUAL FOR FUTURE REFERENCE

Cette radio de chantier a été conçue et fabriquée conformément à nos strictes normes de fiabilité, simplicité d'emploi et sécurité d'utilisation. Correctement entretenue, elle vous donnera des années de fonctionnement robuste et sans problème.

AVERTISSEMENT :
Pour réduire les risques de blessures, l'utilisateur doit lire et veiller à bien comprendre le manuel d'utilisation avant d'utiliser ce produit.

Merci d'avoir acheté un produit RIDGID®.

CONSERVER CE MANUEL POUR FUTURE RÉFÉRENCE

Su radio para la obra ha sido diseñada y fabricada de conformidad con nuestras estrictas normas para brindar fiabilidad, facilidad de uso y seguridad para el operador. Con el debido cuidado, le brindará muchos años de sólido y eficiente funcionamiento.

ADVERTENCIA:
Para reducir el riesgo de lesiones, el usuario debe leer y comprender el manual del operador antes de usar este producto.

Le agradecemos la compra de un producto RIDGID®.

GUARDE ESTE MANUAL PARA FUTURAS CONSULTAS

TABLE OF CONTENTS
TABLE DES MATIÈRES / ÍNDICE DE CONTENIDO

- Introduction 2
  Introduction / Introducción
- General Safety Rules 3-4
  Règles de sécurité générales / Reglas de seguridad generales
- Specific Safety Rules 4
  Règles de sécurité particulières / Reglas de seguridad específicas
- Symbols 5
  Symboles / Símbolos
- Electrical 6
  Caractéristiques électriques / Aspectos eléctricos
- Features 7-8
  Caractéristiques / Características
- Assembly 8
  Assemblage / Armado
- Operation 9-12
  Utilisation / Funcionamiento
- Maintenance 13
  Entretien / Mantenimiento
- Warranty 14
  Garantie / Garantía
- Figure numbers (Illustrations) 15-18
  Figure numéros (illustrations) / Figura numeras (ilustraciones)
- Parts Ordering and Service ..... Back Page
  Commande de pièces et réparation / Pedidos de piezas y servicio ..... Page arrière / Pág. posterior

INTRODUCTION
INTRODUCTION / INTRODUCCIÓN

This product has many features for making its use more pleasant and enjoyable. Safety, performance, and dependability have been given top priority in the design of this product making it easy to maintain and operate.

* * *

Ce produit offre de nombreuses fonctions destinées à rendre son utilisation plus plaisante et satisfaisante. Lors de la conception de ce produit, l'accent a été mis sur la sécurité, les performances et la fiabilité, afin d'en faire un outil facile à utiliser et à entretenir.

* * *

Este producto ofrece numerosas características para hacer más agradable y placentero su uso. En el diseño de este producto se ha conferido prioridad a la seguridad, el desempeño y la fiabilidad, por lo cual se facilita su manejo y mantenimiento.

IMPORTANT SAFETY INSTRUCTIONS

WARNING!
READ THESE INSTRUCTIONS. Failure to follow all instructions listed below, may result in electric shock, fire and/or serious personal injury.

KEEP THESE INSTRUCTIONS
HEED ALL WARNINGS
FOLLOW ALL INSTRUCTIONS

WORK AREA

- **Keep your work area clean and well lit.** Cluttered benches and dark areas invite accidents.
- **Do not operate products in explosive atmospheres, such as in the presence of flammable liquids, gases, or dust.** Products create sparks which may ignite the dust or fumes.

ELECTRICAL SAFETY

- **A battery operated product with integral batteries or a separate battery pack must be recharged only with the specified charger for the battery.** A charger that may be suitable for one type of battery may create a risk of fire when used with another battery.
- **Use battery operated product only with specifically designated battery pack.** Use of any other batteries may create a risk of fire.
- **Use battery only with charger listed.**

MODEL	LI-ION BATTERY PACK	CHARGER
R84082	R84008 R840084	R840091

- **Do not defeat the safety purpose of the polarized or grounding-type plug.** A polarized plug has two blades with one wider than the other. A grounding type plug has two blades and a third grounding prong. The wide blade or the third prong are provided for your safety. If the provided plug does not fit into your outlet, consult an electrician for replacement of the obsolete outlet.
- **Protect the power cord from being walked on or pinched particularly at plugs, convenience receptacles, and the point where they exit from the apparatus.**
- **Unplug this apparatus during lightning storms or when unused for long periods of time.**
- **WARNING:** To reduce the risk of fire or electric shock, this apparatus should not be exposed to rain or moisture and objects filled with liquids, such as vases, should not be placed on this apparatus.

PERSONAL SAFETY

- **Avoid accidental starting. Be sure switch is in the locked or off position before inserting battery pack.** Carrying products with your finger on the switch or inserting the battery pack into a product with the switch on invites accidents.
- **Do not overreach. Keep proper footing and balance at all times.** Proper footing and balance enable better control of the product in unexpected situations.
- **Do not use on a ladder or unstable support.** Stable footing on a solid surface enables better control of the product in unexpected situations.

PRODUCT USE AND CARE

- **Do not use product if switch does not turn it on or off.** A product that cannot be controlled with the switch is dangerous and must be repaired.
- **Disconnect battery pack from product or place the switch in the locked or off position before making any adjustments, changing accessories, or storing the product.** Such preventive safety measures reduce the risk of starting the product accidentally.
- **When battery pack is not in use, keep it away from other metal objects like: paper clips, coins, keys, nails, screws, or other small metal objects that can make a connection from one terminal to another.** Shorting the battery terminals together may cause sparks, burns, or a fire.
- **Keep the radio and its handle dry, clean and free from oil and grease.** Always use a clean cloth when cleaning. Never use brake fluids, gasoline, petroleum-based products, or any strong solvents to clean the radio. Following this rule will reduce the risk of loss of control and deterioration of the enclosure plastic.
- **Do not use this apparatus near water.**
- **Clean only with dry cloth.**
- **Do not block any ventilation openings. Install in accordance with the manufacturer's instructions.**
- **Do not install near any heat sources such as radiators, heat registers, stoves, or other apparatus (including amplifiers) that produce heat.**
- **Only use attachments/accessories specified by the manufacturer.**

SERVICE

- **Product service must be performed only by qualified repair personnel.** Service or maintenance performed by unqualified personnel may result in a risk of injury.

GENERAL SAFETY RULES

- **When servicing a product, use only identical replacement parts. Follow instructions in the Maintenance section of this manual.** Use of unauthorized parts or failure to follow Maintenance instructions may create a risk of shock or injury.
- **Refer all servicing to qualified service personnel.** Servicing is required when the apparatus has been damaged in any way, such as power-supply cord or plug is damaged, liquid has been spilled or objects have fallen into the apparatus, the apparatus has been exposed to rain or moisture, does not operate normally, or has been dropped.

SPECIFIC SAFETY RULES

IMPORTANT SAFETY INSTRUCTIONS

- **Know your product. Read operator's manual carefully. Learn its applications and limitations, as well as the specific potential hazards related to this product.** Following this rule will reduce the risk of electric shock, fire, or serious injury.
- **Battery products do not have to be plugged into an electrical outlet; therefore, they are always in operating condition. Be aware of possible hazards when not using your battery product or when changing accessories.** Following this rule will reduce the risk of electric shock, fire, or serious personal injury.
- **Do not place battery products or their batteries near fire or heat.** This will reduce the risk of explosion and possibly injury.
- **Do not crush, drop or damage battery pack. Do not use a battery pack or charger that has been dropped or received a sharp blow.** A damaged battery is subject to explosion. Properly dispose of a dropped or damaged battery immediately.
- **Batteries can explode in the presence of a source of ignition, such as a pilot light.** To reduce the risk of serious personal injury, never use any cordless product in the presence of open flame. An exploded battery can propel debris and chemicals. If exposed, flush with water immediately.
- **Do not charge battery product in a damp or wet location.** Following this rule will reduce the risk of electric shock.
- **Do not use the radio to listen to music or other audio programs while operating machinery.** Doing so may cause distractions that could result in serious personal injury.
- **This radio is capable of producing sound levels that can be dangerous to long-term hearing.** Listening to music at high volume for any period of time may cause noise-induced hearing loss. The higher the volume, the less time required before your hearing may be affected.
- **Made for iPod touch® (2nd generation), iPod classic®, iPod® with video, and iPod nano® (2nd, 3rd, 4th, and 5th generation).**
- **For best results, your battery product should be charged in a location where the temperature is more than 50°F but less than 100°F.** To reduce the risk of serious personal injury, do not store outside or in vehicles.
- **Under extreme usage or temperature conditions, battery leakage may occur. If liquid comes in contact with your skin, wash immediately with soap and water. If liquid gets into your eyes, flush them with clean water for at least 10 minutes, then seek immediate medical attention.** Following this rule will reduce the risk of serious personal injury.
- **To reduce the risk of personal injury and electric shock, the product should not be played with or placed where small children can reach it.**
- **To reduce the risk of electric shock, do not expose to water or rain.**
- **If the power supply cord is damaged,** it must be replaced only by the manufacturer or by an authorized service center to avoid risk.
- **Save these instructions.** Refer to them frequently and use them to instruct others who may use this product. If you loan someone this product, loan them these instructions also.

CALIFORNIA PROPOSITION 65

WARNING:

This product may contain chemicals, including lead, known to the State of California to cause cancer, birth defects or other reproductive harm. ***Wash hands after handling.***

SYMBOLS

The following signal words and meanings are intended to explain the levels of risk associated with this product.

SYMBOL	SIGNAL	MEANING
	DANGER:	Indicates an imminently hazardous situation, which, if not avoided, will result in death or serious injury.
	WARNING:	Indicates a potentially hazardous situation, which, if not avoided, could result in death or serious injury.
	CAUTION:	Indicates a potentially hazardous situation, which, if not avoided, may result in minor or moderate injury.
	CAUTION:	(Without Safety Alert Symbol) Indicates a situation that may result in property damage.

Some of the following symbols may be used on this product. Please study them and learn their meaning. Proper interpretation of these symbols will allow you to operate the product better and safer.

SYMBOL	NAME	DESIGNATION/EXPLANATION
	Safety Alert	Indicates a potential personal injury hazard.
	Read Operator's Manual	To reduce the risk of injury, user must read and understand operator's manual before using this product.
	Eye Protection	Always wear eye protection with side shields marked to comply with ANSI Z87.1.
	Electric Shock Alert	Indicates uninsulated material within the unit that may cause electrical shock. Do not remove product covering.
	Wet Conditions Alert	Do not expose to rain or use in damp locations.
	Recycle Symbol	This product uses lithium-ion (Li-ion) batteries. Local, state, or federal laws may prohibit disposal of batteries in ordinary trash. Consult your local waste authority for information regarding available recycling and/or disposal options.
V	Volts	Voltage
A	Amperes	Current
Hz	Hertz	Frequency (cycles per second)
W	Watt	Power
min	Minutes	Time
⎓	Direct Current	Type or a characteristic of current
∿	Alternating Current	Type of current
⧈	Class II Tool	Double-insulated construction

SAVE THESE INSTRUCTIONS

ELECTRICAL

DOUBLE INSULATION

Double insulation is a concept in safety in electric products, which eliminates the need for the usual three-wire grounded power cord. All exposed metal parts are isolated from the internal metal motor components with protecting insulation. Double insulated products do not need to be grounded.

WARNING:
The double insulated system is intended to protect the user from shock resulting from a break in the product's internal wiring. Observe all normal safety precautions to avoid electrical shock.

NOTE: Servicing of a product with double insulation requires extreme care and knowledge of the system and should be performed only by a qualified service technician. For service, we suggest you return the product to your nearest authorized service center for repair. Always use original factory replacement parts when servicing.

ELECTRICAL CONNECTION

This product should be connected to a **power supply that is 120 volts, AC only (normal household current), 60 Hz.** Do not operate this product on direct current (DC) through the power cord. A substantial voltage drop will cause a loss of power and the motor will overheat. If the product does not operate when plugged into an outlet, double-check the power supply.

EXTENSION CORDS

When using a product at a considerable distance from a power source, be sure to use an extension cord that has the capacity to handle the current the product will draw. An undersized cord will cause a drop in line voltage, resulting in overheating and loss of power. Use the chart to determine the minimum wire size required in an extension cord. Only round jacketed cords listed by Underwriter's Laboratories (UL) should be used.

When using this product outdoors, use an extension cord that is designed for outside use. This type of cord is designated with "WA" or "W" on the cord's jacket.

Before using any extension cord, inspect it for loose or exposed wires and cut or worn insulation.

**Ampere rating (on product data plate)

	0-2.0	2.1-3.4	3.5-5.0	5.1-7.0	7.1-12.0	12.1-16.0
Cord Length	**Wire Size (A.W.G.)**					
25'	16	16	16	16	14	14
50'	16	16	16	14	14	12
100'	16	16	14	12	10	—

***Used on 12 gauge - 20 amp circuit.*
NOTE: AWG = American Wire Gauge

WARNING:
Keep the extension cord clear of the working area. Position the cord so that it will not get caught on lumber, tools, or other obstructions while you are working with this product. Failure to do so can result in serious personal injury.

WARNING:
Check extension cords before each use. If damaged replace immediately. Never use a product with a damaged cord since touching the damaged area could cause electrical shock resulting in serious injury.

FEATURES

PRODUCT SPECIFICATIONS

Operating Temperature:

Normal ..... 32˚F–104˚F

Frequency Ranges:

AM Band.....520–1710 (kHz)

FM Band.....87.5–107.9 (MHz)

Audio Output ..... 10 Watts nominal into 4 Ω (Ohm) Internal Speakers

Power Requirements:

120 V AC, 1 Amp, through cord or 18 V DC through RIDGID slide-mount batteries

2 AAA (1.5 V DC) batteries for memory/clock backup

1 CR2032 button cell battery for remote control

External Jacks:

Antenna Connector ..... For single-wire antenna

iPod Connector ..... 30-pin iPod docking connector

Input Jack..... 3.5 mm (Inside door)

Size ..... 20 in. x 12 in. x 11 in. (LxHxW)

Weight ..... 13.9 lb.

FCC COMPLIANCE

WARNING:

Changes or modifications to this unit not expressly approved by the party responsible for compliance could void the user's authority to operate the equipment.

NOTE: This equipment has been tested and found to comply with the limits for a Class B digital device, pursuant to Part 15 of the FCC Rules. These limits are designed to provide reasonable protection against harmful interference in a residential installation. This equipment generates, uses and can radiate radio frequency energy and, if not installed and used in accordance with the instructions, may cause harmful interference to radio communications.

However, there is no guarantee that interference will not occur in a particular installation. If this equipment does cause harmful interference to radio or television reception, which can be determined by turning the equipment on and off, the user is encouraged to try to correct the interference by one or more of the following measures:

- Reorient or relocate the receiving antenna.
- Increase the separation between the equipment and receiver.
- Connect the equipment into an outlet on a circuit different from that to which the receiver is connected.
- Consult the dealer or an experienced radio/TV technician for help.

KNOW YOUR JOB-SITE RADIO

See Figures 1 - 2, pages 15 - 16.

The safe use of this product requires an understanding of the information on the product and in this operator's manual as well as a knowledge of the project you are attempting. Before use of this product, familiarize yourself with all operating features and safety rules.

AC CORD

Your job-site radio can be plugged into an AC power source.

CORD WRAP

The feet of the radio provide a convenient cord wrap that can be used during transport.

FOLD-DOWN ROTATABLE FLEXIBLE ANTENNA

The antenna rotates to help improve reception. The flexible design prevents damage from bending. It folds down and out of the way when not in use.

iPod COMPARTMENT

The iPod compartment, located in the drop-down door on the front of the radio, helps protect your iPod from jobsite debris. Inside the compartment, there is a 30-pin iPod docking connector. To charge or play, connect your iPod to the connector and place the radio in iPod mode.

LCD DISPLAY

The LCD display is clear and visible in all lighting conditions.

NOTE: The illustrations of the LCD display shown in this manual are only examples of the frequencies you may see on your radio and are not the exact frequencies that you may choose to listen to.

FEATURES

PROTECTIVE FRAME

The radio is mounted with shock absorbers inside a protective frame to help protect your radio while in use on the job site. The design of the frame also allows the radio to be placed on its feet or on either of its sides during play or for storage.

REMOTE CONTROL

The remote control can be used to operate the radio in AM, FM, iPod, and AUX modes.

ASSEMBLY

UNPACKING

This product has been shipped completely assembled.

- Carefully remove the product and any accessories from the box. Make sure that all items listed in the packing list are included.

WARNING:
Do not use this product if it is not completely assembled or if any parts appear to be missing or damaged. Use of a product that is not properly and completely assembled could result in serious personal injury.

- Inspect the product carefully to make sure no breakage or damage occurred during shipping.
- Do not discard the packing material until you have carefully inspected and satisfactorily operated the product.
- If any parts are damaged or missing, please call 1-866-539-1710 for assistance.

PACKING LIST

Job-Site Radio

AAA Batteries (2)

Auxiliary Connection Cable

Remote Control

Button Cell Battery

Operator's Manual

WARNING:
If any parts are damaged or missing do not operate this product until the parts are replaced. Use of this product with damaged or missing parts could result in serious personal injury.

WARNING:
Do not attempt to modify this product or create accessories not recommended for use with this product. Any such alteration or modification is misuse and could result in a hazardous condition leading to possible serious personal injury.

WARNING:
To prevent accidental starting that could cause serious personal injury, always remove the battery pack from the product when assembling parts.

OPERATION

WARNING:
Do not allow familiarity with this product to make you careless. Remember that a careless fraction of a second is sufficient to inflict severe injury.

WARNING:
Do not use any attachments or accessories not recommended by the manufacturer of this product. The use of attachments or accessories not recommended can result in serious personal injury.

WARNING:
The job-site radio is not waterproof. To reduce the risk of fire or electrical shock, do not use near water. Failure to heed this warning can result in serious personal injury.

CAUTION:
Always refer to the manual for any device recommended for use as an attachment or accessory. Proper use of any device, when attached to the job-site radio, is the sole responsibility of the operator. Improper use may damage the device or the product.

APPLICATIONS

You may use this product for the following purposes:

- Listening to AM/FM radio
- Listening to iPod and other MP3 players, CD players, and other audio devices
- Charging dockable iPod models

CHARGER AND BATTERY PACKS SOLD SEPARATELY

This product will accept RIDGID 18 V lithium-ion battery packs.

For complete charging and battery pack instructions, refer to the operator's manuals included with chargers and battery packs listed in the *General Safety Rules* for this manual.

NOTE: The radio does not charge battery packs. Battery packs must be charged in RIDGID brand chargers.

RECEPTION

To decrease interference or electrical noise, reception may be improved by rotating the antenna or moving the radio to a higher elevation.

AC CORD

The AC cord can connect the radio to a power supply when a battery is not available. A dockable iPod can be charged in the radio when the AC cord or battery pack is in use, but the battery pack cannot be charged by the radio.

Always turn the radio off before disconnecting it from the power source.

BATTERY INDICATOR

See Figure 2, page 16.

The battery indicator ( ) appears whenever a battery is installed in the radio and the power cord is not connected. If the battery charge is low, the low battery indicator ( )will flash intermittently.

NOTE: If the AC cord is connected, the battery indicator will not illuminate even when a battery is installed.

TO INSTALL/REPLACE CLOCK/MEMORY BATTERIES

See Figure 3, page 17.

It is advisable to write down saved channels before replacing the clock batteries.

There is a 15-second time frame for replacing the AAA batteries. If batteries are not replaced within 15 seconds, the radio will lose all settings previously stored in memory, and they will require reprogramming.

Always use new alkaline batteries for replacement.

- Open the outer cover to the battery compartment located on the back side of the radio to gain access to the battery cover door.
- Loosen the screw in the battery door. Remove door and set aside.
- Install two new AAA batteries according to polarity indicators inside the battery compartment.
- Replace the battery door and tighten screw to secure.

TO INSTALL/REMOVE BATTERY PACK

See Figure 4, page 17.

To install battery pack:

- Open the battery compartment outer cover located on the back side of the radio.
- Place the battery pack in the radio, aligning the raised rib on the battery pack with the groove in the radio's battery port.
- Make sure the latches on each side of the battery pack snap into place and the battery pack is secured to the radio before beginning operation.
- Close the battery compartment outer cover.

NOTE: Leaving the battery pack connected for long periods of time will drain the battery pack. Always disconnect battery packs after use.

To remove battery pack:

- Depress the latches on both sides to release the battery pack from the radio.

  NOTE: Always remove battery pack from radio when not in use.

TO INSTALL/REPLACE REMOTE CONTROL BATTERY

See Figure 5, page 17.

- Using a coin or flat-head screwdriver in the slot on the battery door, rotate the door just slightly to the left and remove.
- If replacing an old battery, remove old button cell battery and discard.
- Insert new button cell battery into the compartment with the positive (+) side facing the door.

  NOTE: When replacing, use only CR2032 3V lithium button cell batteries.
- Replace the battery cover and rotate slightly right to secure.

  NOTE: In the locked position, the slot on the battery compartment door should be straight up and down.

WIRE-STYLE FM ANTENNA (OPTIONAL)

See Figure 6, page 17.

The radio has a connection point for a standard wire-style antenna for improving indoor FM reception.

For best results, use a simple 1-meter (39.4 in.) length of 22 AWG stranded or solid copper wire. If the wire is insulated, strip one end to expose at least 1/2 in of the conductor.

NOTE: The wire is not included with this product.

To attach a wire-style antenna, loosen the single screw in the center of the connector and insert the stripped end of the antenna wire into one side of the connector. Tighten the screw.

NOTE: The wire-style antenna works for FM BAND stations only.

LCD DISPLAY

See Figure 7, page 17.

When the radio is not connected to a power supply, the LCD display will remain off. If the radio is connected to a power supply and in the **ON** position, LEDs will light the display. You can view the time, frequency, and settings in use on the LCD display.

NOTE: Always disconnect battery packs after use to prevent draining the battery pack.

TURNING THE RADIO ON/OFF

See Figure 8, page 17.

Push the **ON/OFF/VOLUME** knob to turn the radio ON or OFF.

ADJUSTING THE VOLUME

See Figure 8, page 17.

To increase the volume: turn the on/off/volume knob (⏻) to the right.

To decrease the volume: turn the on/off/volume knob (⏻) to the left.

MODE SELECTION

See Figure 9, page 17.

Press the **MODE** button to display available modes, then use the left and right arrow keys to highlight the desired mode. Press **Enter** (▢) to select the mode.

NOTE: The box around the selected mode will continue to blink until you press **Enter (▢)** to confirm your selection.

There are five modes to choose from:

- FM mode (includes FM and FM2)
- AM mode
- iPod: For the 30-PIN dockable iPod connection
- AUX: For the 3.5 mm input jack located inside the iPod compartment
- Tools (🔧): For adjusting bass and treble, choosing between stereo and mono, and setting the clock.

NOTE: When turned on, the radio will return to the last mode that was used if the AC power cord or battery was not disconnected. In the event all power is lost to the radio, the display will default to FM mode.

AM/FM TUNING

See Figure 9, page 17.

The left and right arrow buttons and the play/pause button are used to tune to the desired radio frequency. The selected frequency is displayed on the LCD.

- Press and release the left arrow button to tune to a lower frequency and press and release the right arrow button to tune to a higher frequency.

  Briefly push either button (not press and hold) to tune one frequency step at a time.
- To **SEEK**, press and hold desired arrow button for 1 second (release when you hear 2 beeps) to tune to the next frequency with clear reception.
- To **SCAN**, press and hold the Play/Pause button (▶II) for 2 seconds (release when you hear 2 beeps) to scan through all the frequencies with clear reception.

  NOTE: When scanning, the radio will stop on frequencies with clear reception for three seconds before continuing to the next higher frequency.

  Press **Enter (▢)** to stop scanning and select a frequency. If no frequency is selected. the radio will return to the frequency that was displayed when the scan was started.

STORING A PRESET IN MEMORY

See Figure 9, page 17.

The memory feature saves frequencies as presets in the radio's memory. You can save up to ten frequencies in FM mode (five in FM and five in FM2) and five frequencies in AM modes.

To store a frequency in memory:

- Tune to the frequency you want to save.
- Press and hold any number until you hear a beep. The memory location will appear on the display under PRESET.

NOTE: Choosing a memory location where a frequency is already saved will change the preset to the new frequency.

To recall a preset frequency:

- Press the numbered button corresponding to the memory location number of the saved frequency.
- To exit a preset channel and return to Manual Tuning, press one of the arrow keys.

STEREO/MONO (FM MODE ONLY)

See Figure 10, page 17.

To switch between stereo and mono broadcast:

- Press the **MODE** button until the **Tools** (🔧) menu is highlighted, then press **Enter** (▢).
- Press either arrow button until the **Stereo** menu is highlighted, then press **Enter** (▢).
- Press either arrow button to switch between **Stereo** and **Mono** and press **Enter** (▢) to store your selection.

STEREO will be displayed on the LCD screen when the radio is in stereo mode and the selected FM station is broadcasting in FM stereo.

TONE CONTROL

See Figure 10, page 17.

To adjust the bass and/or treble settings:

- Press the **MODE** button until the **Tools** (🔧) menu is highlighted, then press **Enter** (▢).
- Press either arrow button until the desired tone (**Bass** or **Treble**) is highlighted, then press **Enter** (▢).
- Press the arrow buttons as desired to add or subtract bass or treble, then press **Enter** (▢) to store your selection.

SETTING THE CLOCK

See Figure 11, page 18.

The time appears on the LCD display when the radio is on. If the time is flashing on the display, the clock needs to be set.

To set the clock:

- Press the **MODE** button until the **Tools** (🔧) menu is highlighted, then press **Enter** (▢).
- Press either arrow button until the **Clock** (🕒) menu is highlighted, then press **Enter** (▢).
- Use the arrow buttons to choose between the 12-hour and 24-hour clock, then press **Enter** (▢) to store your selection.
- Use the arrow buttons to set the correct hour, then press **Enter** (▢).

  NOTE: Pressing and holding the arrow buttons will cause the numbers to advance more quickly.
- Use the arrow buttons to set the correct minutes, then press **Enter** (▢) to store your selection.

USING THE REMOTE CONTROL

See Figure 12, page 18.

In most instances, the buttons on the remote control operate the same as the buttons on the radio itself.

- The **POWER** button (⏻) allows you to turn the radio on and off.
- The **MODE** button displays available modes, allowing you to choose between them using the arrow keys on the remote.

  NOTE: The **Tools** (🔧) menu is unavailable from the remote control. To activate anything within the Tools menu, you must use the **MODE** button on the radio.
- Use the volume button (🔊) to raise and lower the volume of the radio.
- Press the arrow buttons to cycle between available modes. When using an iPod, this button will also allow you to move to the previous or next song in the playlist.
- The **MUTE** button mutes the audio.
- In iPod mode, the **PLAY** (▶II) button starts and pauses the iPod audio.

USING AN iPod/MP3 PLAYER OR CD PLAYER (NOT INCLUDED) WITH THE JOB-SITE RADIO

See Figures 13 - 15, page 18.

For dockable iPod models (with 30-pin connector):

Made for iPod touch (2nd generation), iPod classic, iPod with video, and iPod nano (2nd, 3rd, 4th, and 5th generation).

- Press the **MODE** button until the **iPod** menu is highlighted, then press **Enter** (▢).
- Open the drop-down compartment door by pulling up on the latch handle.
- Press the tabs on the front of the iPod cradle to lower the cradle.
- Remove the cap from the 30-pin connector and place in the storage area located at the back of the cradle.
- Insert the iPod (facing out) into the cradle. Make sure the 30-pin connector on the iPod is aligned with the 30-pin connector in the cradle and that the iPod is pushed down completely to ensure proper docking. The iPod should begin to play automatically.

  NOTE: Before inserting the iPod, choose the playlist (or other group of items such as Album, Song, or Genre) on the iPod you wish to listen to.

- Rotate the adjustment knob at the back of the cradle left or right as needed just until the face of the knob is touching the back of the iPod.

  NOTE: Overadjusting the knob could cause your iPod to bend the 30-pin connector out of place. Stop adjusting the knob as soon as it touches the back of your iPod.
- Press the tabs on the front of the iPod cradle until the cradle clicks back into place.
- To protect the iPod from environmental hazards such as dust, moisture, etc., the drop-down compartment door must be closed and latched.
- Use the buttons on the radio or the remote control to play, stop, and cycle through your iPod playlist.
- The iPod will recharge while docked as long as the radio is in iPod mode, even when the iPod is playing.
- All iPod controls can be used normally while the unit is docked, with the exception of the volume. Volume is controlled through the volume control knob on the radio.
- Turning the radio off while the iPod is docked WILL NOT turn the iPod off.
- To remove the iPod from the dock, simply lower the cradle and pull the iPod upward to disconnect.
- For complete operating instructions for the iPod, always refer to the manual that was included with your iPod model.

For non-docking iPod models, other MP3 players, and CD players:

- Press the **MODE** button until the **AUX** menu is highlighted, then press **Enter** (▢).
- Open the drop-down compartment door by pulling up on the latch handle.
- Make sure the cap is in place on the 30-pin connector.
- Place the iPod/MP3 player inside the cradle as described in the previous section.

  NOTE: CD players and some larger MP3 players will not fit in the cradle. These items can be placed on the foam padding on the inside of the compartment door. Do not attempt to close the compartment door when using items too large to fit in the cradle.
- Connect one end of a 3.5 mm audio patch cord (maximum 8 in. long) to the iPod/MP3/CD player.
- Connect the other end of the 3.5 mm patch cord to the AUX jack.

  NOTE: Make sure that the audio patch cable is positioned so that it is not pinched if the door is closed.
- The iPod/MP3/CD player must be on and in play mode for sound to be heard through the speakers.
- All iPod/MP3/CD player controls can be used normally while connected to radio.

  NOTE: Volume for any device connected through the AUX jack can be adjusted using the volume control for that device or by using the radio's volume knob.
- Turning the radio off will NOT turn the iPod/MP3 player off.
- To protect the iPod/MP3 player from environmental hazards such as dust, moisture, etc., the drop-down compartment door must be closed and latched.

  NOTE: Some MP3 players will not fit inside the cradle. In those instances, you will not be able to close the compartment door.
- The AUX jack DOES NOT provide charging function.
- For complete operating instructions for all iPod, other MP3 players, and CD players, always refer to the manual that was included with your model.

MAINTENANCE

WARNING:
When servicing use only identical RIDGID replacement parts. Use of any other parts may create a hazard or cause product damage.

WARNING:
To avoid serious personal injury, always remove the battery pack from the product when cleaning or performing any maintenance.

GENERAL MAINTENANCE

Avoid using solvents when cleaning plastic parts. Most plastics are susceptible to damage from various types of commercial solvents and may be damaged by their use. Use clean cloths to remove dirt, dust, oil, grease, etc.

WARNING:
Do not at any time let brake fluids, gasoline, petroleum-based products, penetrating oils, etc., come in contact with plastic parts. Chemicals can damage, weaken or destroy plastic which may result in serious personal injury.

Only the parts shown on the parts list are intended to be repaired or replaced by the customer. All other parts should be replaced at a RIDGID authorized service center.

BATTERIES

This product will accept 18 V lithium-ion batteries. Length of service from each charging will depend on the type of work you are doing.

The batteries for this tool have been designed to provide maximum trouble-free life. However, like all batteries, they will eventually wear out. Do not disassemble battery pack and attempt to replace the batteries. Handling of these batteries, especially when wearing rings and jewelry, could result in a serious burn.

To obtain the longest possible battery life, we suggest the following:

- Remove the battery pack from the charger once it is fully charged and ready for use.

For battery pack storage longer than 30 days:

- Store the battery pack where the temperature is below 80°F and away from moisture.
- Store battery packs in a 30%-50% charged condition.
- Every six months of storage, charge the pack as normal.

BATTERY PACK REMOVAL AND PREPARATION FOR RECYCLING

To preserve natural resources, please recycle or dispose of batteries properly.

This product uses lithium-ion batteries. Local, state or federal laws may prohibit disposal of batteries in ordinary trash.

Consult your local waste authority for information regarding available recycling and/or disposal options.

WARNING:
Upon removal, cover the battery pack's terminals with heavy-duty adhesive tape. Do not attempt to destroy or disassemble battery pack or remove any of its components. Lithium-ion and nickel-cadmium batteries must be recycled or disposed of properly. Also, never touch both terminals with metal objects and/or body parts as short circuit may result. Keep away from children. Failure to comply with these warnings could result in fire and/or serious injury.

iPod, iPod classic, iPod nano, and iPod touch are trademarks of Apple Inc., registered in the U.S. and other countries.

"Made for iPod," "Made for iPhone," and "Made for iPad" mean that an electronic accessory has been designed to connect specifically to iPod, iPhone, or iPad, respectively, and has been certified by the developer to meet Apple performance standards. Apple is not responsible for the operation of this device or its compliance with safety and regulatory standards. Please note that the use of this accessory with iPod, iPhone, or iPad may affect wireless performance.

WARRANTY

RIDGID® HAND HELD AND STATIONARY POWER TOOL 3 YEAR LIMITED SERVICE WARRANTY

Proof of purchase must be presented when requesting warranty service.

Limited to RIDGID® hand held and stationary power tools purchased 2/1/04 and after. This product is manufactured by One World Technologies, Inc. The trademark is licensed from RIDGID, Inc. All warranty communications should be directed to One World Technologies, Inc., attn: RIDGID Hand Held and Stationary Power Tool Technical Service at (toll free) 1-866-539-1710.

90-DAY SATISFACTION GUARANTEE POLICY

During the first 90 days after the date of purchase, if you are dissatisfied with the performance of this RIDGID® Hand Held and Stationary Power Tool for any reason you may return the tool to the dealer from which it was purchased for a full refund or exchange. To receive a replacement tool you must present proof of purchase and return all original equipment packaged with the original product. The replacement tool will be covered by the limited warranty for the balance of the 3 YEAR service warranty period.

WHAT IS COVERED UNDER THE 3 YEAR LIMITED SERVICE WARRANTY

This warranty on RIDGID® Hand Held and Stationary Power Tools covers all defects in workmanship or materials and normal wear items such as brushes, chucks, motors, switches, cords, gears and even cordless batteries in this RIDGID® tool for three years following the purchase date of the tool. Warranties for other RIDGID® products may vary.

HOW TO OBTAIN SERVICE

To obtain service for this RIDGID® tool you must return it; freight prepaid, or take it in to an authorized service center for RIDGID® branded hand held and stationary power tools. You may obtain the location of the authorized service center nearest you by calling (toll free) 1-866-539-1710 or by logging on to the RIDGID® website at www.ridgid.com. When requesting warranty service, you must present the original dated sales receipt. The authorized service center will repair any faulty workmanship, and either repair or replace any part covered under the warranty, at our option, at no charge to you.

WHAT IS NOT COVERED

This warranty applies only to the original purchaser at retail and may not be transferred. This warranty only covers defects arising under normal usage and does not cover any malfunction, failure or defect resulting from misuse, abuse, neglect, alteration, modification or repair by other than an authorized service center for RIDGID® branded hand held and stationary power tools. Consumable accessories provided with the tool such as, but not limited to, blades, bits and sand paper are not covered.

RIDGID, INC. AND ONE WORLD TECHNOLOGIES, INC. MAKE NO WARRANTIES, REPRESENTATIONS OR PROMISES AS TO THE QUALITY OR PERFORMANCE OF ITS POWER TOOLS OTHER THAN THOSE SPECIFICALLY STATED IN THIS WARRANTY.

ADDITIONAL LIMITATIONS

To the extent permitted by applicable law, all implied warranties, including warranties of MERCHANTABILITY or FITNESS FOR A PARTICULAR PURPOSE, are disclaimed. Any implied warranties, including warranties of merchantability or fitness for a particular purpose, that cannot be disclaimed under state law are limited to three years from the date of purchase. One World Technologies, Inc. and RIDGID, Inc. are not responsible for direct, indirect, incidental or consequential damages. Some states do not allow limitations on how long an implied warranty lasts and/or do not allow the exclusion or limitation of incidental or consequential damages, so the above limitations may not apply to you. This warranty gives you specific legal rights, and you may also have other rights which vary from state to state.

One World Technologies, Inc.
P.O. Box 35, Hwy. 8
Pickens, SC 29671
A subsidiary of Techtronic Industries Co., Ltd.
OTC: TTNDY

RÈGLES DE SÉCURITÉ GÉNÉRALES

CONSIGNES DE SÉCURITÉ IMPORTANTES

AVERTISSEMENT !
LIRE CES INSTRUCTIONS. Le non-respect de toutes les instructions ci-dessous peut entraîner un choc électrique, un incendie et des blessures graves.

CONSERVER CES INSTRUCTIONS
OBSERVER TOUS LES AVERTISSEMENTS
LIRE TOUTES LES INSTRUCTIONS

LIEU DE TRAVAIL

- **Garder le lieu de travail propre et bien éclairé.** Les établis encombrés et les endroits sombres sont propices aux accidents.
- **Ne pas utiliser de produits dans des atmosphères explosives, en présence de liquides, de gaz ou de poussières inflammables par exemple.** Les produits créent des étincelles qui pourraient enflammer les poussières ou les vapeurs.

SÉCURITÉ ÉLECTRIQUE

- **Les piles du produit, qu'elles soient intégrées ou amovibles, ne doivent être rechargées qu'avec le chargeur spécifié.** Un chargeur approprié pour un type de pile peut créer un risque d'incendie s'il est utilisé avec un autre type de pile.
- **Utiliser le produit exclusivement avec le bloc de piles indiqué.** L'usage de tout autre bloc peut créer un risque d'incendie.
- **Ne recharger les piles qu'avec l'appareil indiqué.**

MODÈLE	BLOC-PILES	CHARGEUR
R84082	R84008 R840084	R840091

- **Ne pas neutraliser la fonction de sécurité de la fiche polarisée ou du type mise à la terre.** Une fiche polarisée a deux lames, dont l'une est plus large que l'autre. Une fiche du type mise à la terre a elle aussi deux lames, en plus d'une broche de mise à la terre. La lame la plus large et la broche ont pour but d'assurer la sécurité. Si la fiche fournie ne se branche pas dans la prise, demander à un électricien de remplacer la prise désuète.
- **Protéger le cordon d'alimentation pour que personne ne marche dessus ou ne le pince, en particulier au niveau des fiches, des prises de courant et des points où il sort de l'appareil.**
- **Débrancher cet appareil pendant les orages électriques ou en cas d'inutilisation prolongée.**
- **AVERTISSEMENT :** Afin de réduire le risque d'incendie ou de choc électrique, ne pas exposer cette radio à la pluie ou à l'humidité. Les objets contenant du liquide, tels que des vases, ne devraient pas être déposés sur cet appareil.

SÉCURITÉ PERSONNELLE

- **Éviter les démarrages accidentels. S'assurer que le commutateur est verrouillé en position d'arrêt avant d'insérer le bloc de piles.** Le transport de produits avec le doigt sur le commutateur ou l'insertion du bloc de pile avec le commutateur en position de marche est une invite aux accidents.
- **Ne pas travailler hors de portée. Toujours se tenir bien campé et en équilibre.** Une bonne tenue et un bon équilibre permettent de mieux contrôler le produit en cas de situation imprévue.
- **Ne pas utiliser l'produit sur une échelle ou un support instable.** Une bonne tenue et un bon équilibre permettent de mieux contrôler le produit en cas de situation imprévue.

UTILISATION ET ENTRETIEN DU PRODUIT

- **Ne pas utiliser le produit si le commutateur ne permet pas de le mettre en marche et de l'arrêter.** Un produit qui ne peut pas être contrôlé par son commutateur est dangereux et doit être réparé.
- **Déconnecter le bloc de piles du produit et mettre le commutateur en position d'arrêt ou de verrouillage avant d'effectuer des réglages, de changer d'accessoire ou de remiser le produit.**Ces mesures de sécurité réduisent les risques de démarrage accidentel du produit.
- **Lorsque le bloc de piles n'est pas en usage, le tenir à l'écart d'articles métalliques tels que : attaches trombones, pièces de monnaie, clous, vis et autres petits objets métalliques risquant d'établir le contact entre les deux bornes.** La mise en court-circuit des bornes d'une pile peut entraîner des étincelles, des brûlures ou un incendie.
- **Garder la radio et sa poignée sèches, propres et exemptes d'huile ou de graisse.** Toujours utiliser un chiffon propre pour le nettoyage. Ne jamais utiliser de liquide de freins, d'essence ou de produits à base de pétrole pour nettoyer la radio. Le respect de cette consigne réduira les risques de perte de contrôle et d'endommagement du boîtier en plastique.
- **Ne pas utiliser cet appareil près d'eau.**
- **Ne nettoyer l'appareil qu'avec un chiffon sec.**
- **Ne pas bloquer les ouïes d'aération. Installer l'appareil conformément aux instructions du fabricant.**
- **Ne pas installer l'appareil près de sources de chaleur telles que radiateurs, bouches de chaleurs, poêles ni d'autres appareils (y compris les amplificateurs) qui produisent de la chaleur.**
- **Utiliser uniquement les raccords ou les accessoires spécifiés par le fabricant.**

DÉPANNAGE

- **L'entretien de l'produit doit être réalisé uniquement par un personnel de réparation qualifié.** Les réparations ou entretiens effectués par des personnes non qualifiées présentent des risques de blessures.

RÈGLES DE SÉCURITÉ GÉNÉRALES

- **Utiliser exclusivement des pièces identiques à celles d'origine pour les réparations. Se conformer aux instructions de la section Entretien de ce manuel.** L'usage de pièces non autorisées ou le non-respect des instructions peut présenter des risques de choc électrique ou de blessures.
- **Faire effectuer toutes les réparations par un personnel d'entretien qualifié.** Il est nécessaire de faire réparer l'appareil lorsqu'il a subi des dommages quelconques ; si, par exemple, le cordon d'alimentation ou la fiche est endommagé, si du liquide a été renversé ou si des objets sont tombés dans l'appareil, si celui-ci a été exposé à la pluie ou à l'humidité, s'il ne fonctionne pas normalement ou s'il a chuté.

RÈGLES DE SÉCURITÉ PARTICULIÈRES

CONSIGNES DE SÉCURITÉ IMPORTANTES

- **Bien connaître le produit. Lire attentivement le manuel d'utilisation. Apprendre les applications et les limites du produit, et connaître les dangers spécifiques relatifs à son utilisation.** Le respect de cette consigne réduira les risques d'incendie, de choc électrique et de blessures graves.
- **Les produits fonctionnant sur piles n'ayant pas besoin d'être branchés sur une prise secteur sont toujours en état de utilisation. Tenir compte des dangers possibles lorsque le produit fonctionnant sur pile n'est pas utilisé et lors du remplacement d'accessoires.** Le respect de cette consigne réduit les risques d'incendie, de choc électrique et de blessures graves.
- **Ne pas placer un produit fonctionnant sur pile ou sa pile à proximité de flammes ou d'une source de chaleur.** Ceci réduira les risques d'explosion et de blessures.
- **Ne pas écraser, faire tomber ou endommager le bloc de piles. Ne pas utiliser un bloc de piles ou un chargeur endommagé ou soumis à un choc violent.** Une pile endommagée risque d'exploser. Éliminer immédiatement toute pile endommagée, selon une méthode appropriée.
- **Les piles peuvent exploser en présence d'une source d'inflammation, telle qu'une veilleuse.** Pour réduire les risques de blessures graves, ne jamais utiliser un appareil sans fil, quel qu'il soit, en présence d'une flamme vive. En explosant, une pile peut projeter des débris et des produits chimiques. En cas d'exposition, rincer immédiatement les parties atteintes avec de l'eau.
- **Ne pas recharger un produit fonctionnant sur pile dans un endroit humide ou mouillé.** Le respect de cette règle réduira les risques de choc électrique.
- **Ne pas utiliser l'appareil radio pour écouter de la musique ou d'autres émissions audio au moment d'opérer de la machinerie.** Ne pas respecter cette directive peut causer des distractions qui pourraient entraîner des blessures graves.
- **Cet appareil radio est suffisamment puissant pour endommager l'ouïe à long terme.** L'écoute de la musique à un niveau sonore élevé pendant une certaine période peut entraîner une perte auditive attribuable au bruit. Plus le niveau sonore est élevé, moins il faudra de temps pour endommager l'ouïe.
- **Conçu pour l'iPod touch® (2e génération), iPod classic®, iPod® avec mode vidéo, et iPod nano® (2e, 3e, 4e , et 5e générations).**
- **Pour un résultat optimal, recharger le produit fonctionnant sur pile dans un local où la température est comprise entre 10 et 38 °C (50 et 100 °F).** Ne pas ranger le produit à l'extérieur ou dans un véhicule, afin de réduire le risque de blessures graves.
- **Si le produit est utilisé de façon intensive ou sous des températures extrêmes, des fuites de pile peuvent se produire. En cas de contact du liquide avec la peau, rincer immédiatement la partie atteinte avec de l'eau savonneuse. En cas de projection dans les yeux, les rincer à l'eau fraîche pendant au moins 10 minutes, puis contacter immédiatement un médecin.** Le respect de cette consigne réduira les risques de blessures graves.
- **Pour réduire le risque de blessures et de choc électrique, ne pas utiliser ni placer ce produit à la portée d'enfants en bas âge.**
- **Pour réduire le risque de choc électrique, ne pas exposer à l'eau ou à la pluie.**
- **Si le cordon d'alimentation est endommagé,** il doit être remplacé uniquement pas le fabricant ou par un centre de réparation agréé pour éviter tout risque.
- **Conserver ces instructions.** Les consulter fréquemment et les utiliser pour instruire les autres utilisateurs éventuels. Si cet produit est prêté, il doit être accompagné de ces instructions.

PROPOSITION 65 DE LA CALIFORNIE

AVERTISSEMENT :

Ce produit peut contenir des produits chimiques, notamment du plomb, identifiés par l'état de Californie comme causes de cancer, de malformations congénitales et d'autres troubles de l'appareil reproducteur. ***Bien se laver les mains après toute manipulation.***

SYMBOLES

Les termes de mise en garde suivants et leur signification ont pour but d'expliquer le niveau de risques associés à l'utilisation de ce produit.

SYMBOLE	SIGNAL	SIGNIFICATION
⚠	**DANGER :**	Indique une situation extrêmement dangereuse qui, si elle n'est pas évitée, causera des blessures graves ou mortelles.
⚠	**AVERTISSEMENT :**	Indique une situation potentiellement dangereuse qui, si elle n'est pas évitée, peut causer des blessures graves ou mortelles.
⚠	**ATTENTION :**	Indique une situation potentiellement dangereuse qui, si elle n'est pas évitée, peut causer des blessures légères ou de gravité modérée.
	ATTENTION :	(Sans symbole d'alerte de sécurité) Indique une situation pouvant causer des dommages matériels.

Certains des symboles ci-dessous peuvent être utilisés sur l'produit. Veiller à les étudier et à apprendre leur signification. Une interprétation correcte de ces symboles permettra d'utiliser l'produit plus efficacement et de réduire les risques.

SYMBOLE	NOM	DÉSIGNATION / EXPLICATION
⚠	Symbole d'alerte de sécurité	Indique un risque de blessure potentiel.
	Lire le manuel d'utilisation	Toujours porter des lunettes de sécurité munies d'écrans latéraux et un masque facial intégral lors de l'utilisation de cet outil.
	Protection oculaire	Toujours porter une protection oculaire avec écrans latéraux certifiée conforme à la norme ANSI Z87.1.
	Avertissement de choc électrique	Indique la présence de matériaux non isolés à l'intérieur de l'unité qui peuvent provoquer des chocs électriques. Ne pas retirer le couvercle du produit.
	Avertissement concernant l'humidité	Ne pas exposer à la pluie ou l'humidité.
RECYCLER RBRC Li-ion 1.800.822.8837	Symboles de recyclage	Ce produit utilise les piles lithium-ion (Li-ion). Les réglementations locales ou gouvernementales peuvent interdire de jeter les piles dans les ordures ménagères. Consulter les autorités locales compétentes pour les options de recyclage et/ou l'élimination.
V	Volts	Tension
A	Ampères	Intensité
Hz	Hertz	Fréquence (cycles par seconde)
W	Watt	Alimentation
min	Minutes	Temps
⎓	Courant continu	Type ou caractéristique du courant
∿	Courant alternatif	Type de courant
⧈	Outil de la classe II	Construction à double isolation

CONSERVER CES INSTRUCTIONS

CARACTÉRISTIQUES ÉLECTRIQUES

DOUBLE ISOLATION

La double isolation est un dispositif de sécurité utilisé sur les produits à moteur électriques, éliminant le besoin de cordon d'alimentation habituel à trois fils avec terre. Toutes les pièces métalliques exposées sont isolées des composants internes du moteur par l'isolation protectrice. Les produits à double isolation ne nécessitent pas de mise à la terre.

AVERTISSEMENT :
Le système à double isolation est conçu pour protéger l'utilisateur contre les chocs électriques causés par une rupture du câblage interne de l'produit. Prendre toutes les précautions de sécurité normales pour éviter les chocs électriques.

NOTE : La réparation d'un produit à double isolation exigeant des précautions extrêmes ainsi que la connaissance du système, elle ne doit être confiée qu'à un réparateur qualifié. En ce qui concerne les réparations, nous recommandons de confier l'produit au centre de réparation le plus proche. Utiliser exclusivement des pièces d'origine pour les réparations.

CONNEXIONS ÉLECTRIQUES

Il doit être branché uniquement sur **une alimentation 120 V, 60 Hz, c.a. (courant résidentiel standard)**. Ne pas l'utiliser sur une source de courant continu (c.c.) en le reliant par le cordon d'alimentation. Une chute de tension importante causerait une perte de puissance et une surchauffe du moteur. Si l'produit ne fonctionne pas une fois branché, vérifier l'alimentation électrique.

CORDONS PROLONGATEURS

Lors de l'utilisation d'un outil électrique à grande distance d'une prise secteur, veiller à utiliser un cordon prolongateur d'une capacité suffisante pour supporter l'appel de courant de l'produit. Un cordon de capacité insuffisante causerait une baisse de la tension de ligne, entraînant une perte de puissance et une surchauffe. Se reporter au tableau ci-dessous pour déterminer le calibre minimum de fil requis pour un cordon donné. Utiliser exclusivement des cordons à gaine cylindrique homologués par Underwriter's Laboratories (UL).

Pour le travail à l'extérieur, utiliser un cordon prolongateur spécialement conçu à cet effet. Ce type de cordon porte l'inscription « WA » ou « W » sur sa gaine.

Avant d'utiliser un cordon prolongateur, vérifier que ses fils ne sont ni détachés ni exposés et que son isolation n'est ni coupée, ni usée.

**Intensité nominale (sur la plaquette signalétique de l'produit)

	0-2,0	2,1-3,4	3,5-5,0	5,1-7,0	7,1-12,0	12,1-16,0
Longueur du cordon		**Calibre de fil (A.W.G.)**				
25'	16	16	16	16	14	14
50'	16	16	16	14	14	12
100'	16	16	14	12	10	

***Utilisé sur circuit de calibre 12 – 20 A*
NOTE : AWG = American Wire Gauge

AVERTISSEMENT :
Maintenir le cordon prolongateur à l'écart de la zone de travail. Lors du travail avec un cordon électrique, placer le cordon de manière à ce qu'il ne risque pas de se prendre dans les pièces de bois, produits et autres obstacles. Ne pas prendre cette précaution peut entraîner des blessures graves.

AVERTISSEMENT :
Vérifier l'état des cordons prolongateurs avant chaque utilisation. Remplacer immédiatement tout cordon endommagé. Ne jamais utiliser un produit dont le cordon d'alimentation est endommagé, car tout contact avec la partie endommagée pourrait causer un choc électrique et des blessures graves.

CARACTÉRISTIQUES

FICHE TECHNIQUE

Température normale de service :

Normal ..... 0 ˚C – 104 ˚C (32 ˚F – 104 ˚F)

Plage de fréquences :

Bande AM .....520 – 1710 (kHz)

Bande FM ..... 87,5 – 107,9 (MHz)

Sortie audio .....10 W de courant nominal dans les haut-parleurs internes comprenant 4 Ω (Ohm)

Alimentation :

120 V c.a., 1 A, avec le cordon d'alimentation ou 18 V c.c. avec les piles amovibles RIDGID.

2 piles AAA (1,5 V c.c.) pour assurer le UTILISATION de la mémoire et de l'horloge

1 pile bouton CR2032 pour la télécommande

Connecteur femelle :

Connecteur de l'antenne .....pour une antenne à un fil

Connecteur pour iPod .....Connecteur à 30 à 30 broches pour iPod

Connecteur femelle..... 3,5 mm (à l'intérieur de la porte)

Dimension..... 508 mm (20 po) (L) x 304,8 mm (12 po) (H) × 279,4 mm (11 po) (W)

Poids .....6,3 kg (13,9 lb)

CONFORMITÉ AUX NORMES DE LA FEDERAL COMMUNICATIONS COMMISSION (FCC)

AVERTISSEMENT :

Toute modification apportée à l'unité qui n'a pas été expressément approuvée par le responsable de la conformité du produit pourrait suffire à révoquer le droit de l'utilisateur à se servir de l'équipement.

NOTE : Après avoir fait subir un essai à l'équipement, il a été déterminé que celui-ci est conforme aux normes relatives à un appareil numérique de classe B, selon la partie 15 des règles de la FCC. Ces normes ont été fixées afin de fournir une protection raisonnable contre une interférence nuisible dans une installation résidentielle. Cet équipement produit et utilise de l'énergie RF. Si l'équipement n'est pas installé et utilisé conformément aux instructions, cela peut causer de l'interférence aux radiocommunications.

Toutefois, des interférences peuvent se produire dans une installation donnée. Si cet équipement ne produit aucun brouillage préjudiciable à la réception des signaux de radio ou de télévision, ce qui peut être déterminé en allumant et en éteignant l'appareil, on recommande à l'utilisateur de corriger l'interférence par l'une des mesures suivantes :

- Réorienter ou déplacer l'antenne de réception.
- Augmenter l'espacement entre l'équipement et le récepteur.
- Brancher l'équipement dans une prise différente de celle du récepteur.
- Consulter le marchand ou un technicien expérimenté en radiotélédiffusion pour obtenir de l'aide.

APPRENDRE À BIEN CONNAÎTRE LA RADIO DE CHANTIER

Voir les figures 1 et 2, pages 15 et 16.

L'utilisation sécuritaire de ce produit exige une compréhension des renseignements figurant sur l'produit et contenus dans le manuel d'utilisation, ainsi qu'une bonne connaissance du projet entrepris. Avant d'utiliser ce produit, se familiariser avec toutes ses caractéristiques et règles de sécurité.

CORDON D'ALIMENTATION c.a.

Il est possible de brancher la radio de chantier dans une source d'alimentation c.a.

REMBOBINEUR DE CORDON

Les pieds de la radio offrent un rembobineur pratique pour le transport.

ANTENNE RABATTABLE, FLEXIBLE ET ORIENTABLE

Il est possible de faire pivoter l'antenne pour obtenir une meilleure réception. L'antenne est flexible, ce qui la protège contre les dommages lorsqu'elle est pliée. Il est possible de la rabattre sur le côté lorsqu'elle n'est pas utilisée.

COMPARTIMENT POUR iPod

Situé à l'intérieur de la porte rabattable, sur la face avant de la radio, le compartiment pour iPod protège l'appareil des débris du lieu de travail. Le compartiment comprend un connecteur à 30 broches pour iPod avec station d'accueil. Pour charger ou utiliser, brancher l'iPod au connecteur et régler la radio en mode iPod.

AFFICHEUR ACL

L'afficheur ACL est clair et visible dans toutes les conditions d'éclairage.

CARACTÉRISTIQUES

NOTE : Les images de l'afficheur ACL présentées dans le manuel d'utilisation constituent seulement des exemples de fréquences qu'il est possible de voir sur la radio. Il ne s'agit pas de fréquences exactes qu'il est possible de syntoniser.

CADRE DE PROTECTION

La radio est montée sur amortisseurs de choc à l'intérieur d'un cadre de protection afin d'être protégée pendant son utilisation sur le lieu de travail. La conception du cadre permet également de placer la radio sur ses pieds ou sur le côté pendant son utilisation ou pour son rangement.

TÉLÉCOMMANDE

Il est possible d'utiliser la télécommande pour régler la radio en mode AM, FM, iPod et AUX.

ASSEMBLAGE

DÉBALLAGE

Ce produit a été expédié complètement assemblé.

- Avec précaution, sortir l'produit et les accessoires de la boîte. S'assurer que toutes les pièces figurant sur la liste de contrôle sont incluses.

AVERTISSEMENT :
Ne pas utiliser le produit s'il n'est pas complètement assemblé ou si des pièces semblent manquantes ou endommagées. Le fait d'utiliser un produit assemblé de façon inadéquate ou incomplète peut entraîner des blessures graves.

- Examiner soigneusement l'produit pour s'assurer que rien n'a été brisé ou endommagé en cours de transport.
- Ne pas jeter les matériaux d'emballage avant d'avoir soigneusement examiné l'produit et avoir vérifié qu'il fonctionne correctement.
- Si des pièces manquent ou sont endommagées, téléphoner au 1-866-539-1710.

LISTE DE CONTRÔLE D'EXPÉDITION

Radio de chantier

Piles AAA (2)

Câble de raccordement auxiliaire

Télécommande

Pile bouton

Manuel d'utilisation

AVERTISSEMENT :
Si des pièces manquent ou sont endommagées, ne pas utiliser cet produit avant qu'elles aient été remplacées. Le fait d'utiliser ce produit même s'il contient des pièces endommagées ou s'il lui manque des pièces peut entraîner des blessures graves.

AVERTISSEMENT :
Ne pas essayer de modifier cet produit ou de créer des accessoires non recommandés pour cet produit. De telles altérations ou modifications sont considérées comme un usage abusif et peuvent créer des conditions dangereuses, risquant d'entraîner des blessures graves.

AVERTISSEMENT :
Pour empêcher un démarrage accidentel pouvant entraîner des blessures graves, tojours retirer le bloc de pile de l'produit avant d'assembler des pièces.

UTILISATION

AVERTISSEMENT :
Ne pas laisser la familiarité avec l'produit faire oublier la prudence. Ne pas oublier qu'une fraction de seconde d'inattention peut entraîner des blessures graves.

AVERTISSEMENT :
Ne pas utiliser d'produits ou accessoires non recommandés par le fabricant pour cet produit. L'utilisation de pièces et accessoires non recommandés peut entraîner des blessures graves.

AVERTISSEMENT :
La radio de chantier n'est pas imperméable. Pour réduire les risques d'incendie ou de décharge électrique, ne pas l'utiliser à proximité d'une source d'eau. Le non-respect de cet avertissement peut entraîner des blessures graves.

ATTENTION :
Toujours consulter le manuel d'utilisation avant d'utiliser un appareil que l'on recommande d'utiliser comme accessoire. Il incombe à l'utilisateur de se servir correctement de tout appareil branché à la radio de chantier. Une utilisation inappropriée peut endommager l'appareil ou le produit.

APPLICATIONS

Il est possible d'utiliser ce produit pour les tâches énumérées ci-dessous :

- Écouter la radio (sur la bande AM ou FM)
- Faire fonctionner un iPod, un lecteur MP3 ou CD ou un autre appareil audio
- Chargement des modèles iPod ancrables

CHARGEUR ET PILES VENDUS SÉPARÉMENT

Le produit fonctionne avec des piles au lithium-ion 18 V de RIDGID.

Pour prendre connaissance des instructions relatives à la charge et aux piles, consulter le manuel d'utilisation fourni avec les chargeurs et les piles énumérés dans les règles de sécurité générales du présent manuel.

NOTE : La radio ne permet pas de charger les piles. Ces dernières doivent être chargées à l'aide de chargeurs de marque RIDGID.

RÉCEPTION

Pour réduire l'interférence ou les parasites d'origine électrique, faire pivoter l'antenne ou placer la radio/explorateur en hauteur afin d'obtenir une meilleure réception.

CORDON D'ALIMENTATION c.a.

Il est possible de brancher le cordon d'alimentation c.a. de la radio dans une source de courant si on ne dispose pas de piles. Il est également possible de charger un iPod ancrables dans la radio lorsque le cordon d'alimentation c.a. ou la pile est utilisé. Toutefois, il est impossible de charger la pile à l'aide de la radio.

Toujours mettre la radio/explorateur hors tension avant de la débrancher de la source de courant.

INDICATEUR DE NIVEAU DE CHARGE

Voir la figure 2, page 16.

L'indicateur de niveau de charge ( ) apparaît dès que la pile est installée dans la radio alors que le cordon d'alimentation n'est pas branché. Si l'énergie de la pile est faible, l'indicateur de niveau de charge ( ) clignotera par intermittence.

NOTE : Si le cordon CA est branché, l'indicateur de pile ne s'allumera pas même si la pile est installée.

INSTALLATION ET REMPLACEMENT DES PILES DE L'HORLOGE ET DE LA MÉMOIRE

Voir la figure 3, page 17.

Il est recommandé de prendre en note les canaux enregistrés avant de remplacer les piles de l'horloge.

L'utilisateur dispose d'un délai de 15 secondes pour remplacer les piles AAA. Si les nouvelles piles ne sont pas installées dans ce délai, tous les réglages de la radio qui ont été mis en mémoire seront perdus. Il sera alors nécessaire de la reprogrammer.

Utiliser des piles de rechange alcalines neuves.

- Ouvrir la porte extérieure située à l'arrière de la radio pour accéder au couvercle du compartiment des piles.
- Desserrer la vis du couvercle du compartiment des piles. Retirer le couvercle du compartiment des piles et mettre de côté.
- Installer deux nouvelles piles AA en respectant les indicateurs de polarité se trouvant à l'intérieur du compartiment des piles.
- Remettre le couvercle du compartiment des piles et le serrer à l'aide d'une vis pour fixer.

INSTALLATION ET RETRAIT DE LA PILE

Voir la figure 4, page 17.

Installer le bloc-piles :

- Ouvrir le couvercle extérieur du compartiment des piles situé à l'arrière de la radio.
- Placer la pile dans la radio et aligner la nervure surélevée de la pile avec la rainure du compartiment pour pile de la radio.
- S'assurer que les attaches de chaque côté de la pile s'enclenchent en place et que la pile est bien fixée dans la radio avant de commencer l'utilisation.
- Fermer le couvercle extérieur du compartiment des piles.

NOTE : Une pile qui demeure branchée à une source de courant pendant une longue période s'épuisera. Toujours débrancher la pile après chaque utilisation.

Retirer le bloc-piles :

- Appuyer sur les attaches de part et d'autre de la pile pour la retirer.

  NOTE : Toujours retirer le bloc-piles de la radio lorsqu'elle n'est pas utilisée.

INSTALLATION / REMPLACEMENT DE LA PILE DE LA TÉLÉCOMMANDE

Voir la figure 5, page 17.

- À l'aide d'une pièce de monnaie ou d'un tournevis plat inséré dans la fente de la porte du compartiment de la pile, tourner la porte légèrement vers la gauche et la retirer.
- Pour remplacer une vieille pile, retirer l'ancienne pile bouton et la jeter.
- Insérer la nouvelle pile bouton dans le compartiment en plaçant l'extrémité positive (+) face à la porte.

  NOTE : Lors d'un remplacement, utiliser seulement des piles boutons au lithium-ion de 3 V CR2032.
- Remettre le couvercle de la pile en place et le tourner légèrement vers la droite pour le fixer.

  NOTE : Lorsque la porte du compartiment de la pile est « Verrouillée », la fente située dessus devrait être parfaitement verticale.

ANTENNE FM AVEC FIL (FACULTATIF)

Voir la figure 6, page 17.

La radio comprend un point de raccordement conçu pour une antenne standard avec fil afin d'améliorer la réception FM à l'intérieur.

Pour obtenir de meilleurs résultats, utiliser un fil divisé d'une longueur d'un mètre (39,4 po) et de calibre 22 (AWG) ou un fil en cuivre solide. Si le fil est isolé, dénuder une de ses extrémités de manière à exposer au moins la moitié du conducteur.

NOTE : Le fil n'est pas fourni avec le produit.

Pour fixer l'antenne, desserrer la vis située au centre du connecteur et insérer l'extrémité dénudée du fil de l'antenne dans l'un des côtés du connecteur. Serrer la vis.

NOTE : L'antenne avec fil permet seulement d'écouter les stations de la bande FM.

AFFICHEUR ACL

Voir la figure 7, page 17.

Si la radio est branchée à une source de courant, l'afficheur ACL demeurera éteint. Si la radio est branchée à une source de courant, mais qu'elle est réglée à **ON** (en marche), voyants DÉL éclaireront l'afficheur. L'afficheur ACL permet à l'utilisateur de visualiser le temps, la fréquence et les réglages en cours.

NOTE: Toujours débrancher la pile après avoir utilisé l'appareil afin d'éviter d'épuiser la pile.

MISE EN MARCHE ET HORS TENSION DE LA RADIO

Voir la figure 8, page 17.

Appuyer sur le bouton marche/arrêt et de réglage du volume (⏻) pour allumer et éteindre la radio.

RÉGLAGE DU VOLUME

Voir la figure 8, page 17.

Pour augmenter le volume : tourner le bouton marche/arrêt et de réglage du volume (⏻) vers la droite.

Pour baisser le volume : tourner le bouton marche/arrêt et de réglage du volume (⏻) vers la gauche.

SÉLECTION DU MODE

Voir la figure 9, page 17.

Appuyer sur le bouton **MODE** pour afficher les modes disponibles. Puis, utiliser les touches des flèches gauche et droite pour mettre en évidence le mode désiré. Appuyer sur la touche **Enter** (▢) pour sélectionner le mode.

NOTE : La boîte autour du mode sélectionné continuera de clignoter jusqu'à ce que l'utilisateur appuie sur le bouton **Enter** (▢) pour confirmer la sélection.

La radio comprend les cinq modes suivants :

- Le mode « FM » (comprend FM et FM2)
- Le mode « AM »
- Le mode « iPod » : pour brancher un iPods ancrables au connecteur à 30 broches
- Le mode « AUX » : pour le connecteur femelle de 3,5 mm situé à l'intérieur du compartiment pour iPod
- Le mode « 🔧 » (outils): Pour ajuster les basses et les aigus, sélectionner le mode stéréo ou mono et régler l'horloge.

NOTE : Une fois allumée, la radio reprend le dernier mode sélectionné si l'alimentation c.a. ou la pile n'était pas débranchée. Si l'alimentation est coupée à la radio, l'affichage passe automatiquement en mode FM.

SYNTONISATION AM/FM

Voir la figure 9, page 17.

Les flèches de gauche et de droite servent à syntoniser manuellement la fréquence. La fréquence sélectionnée apparaît sur l'afficheur ACL. La fréquence sélectionnée apparaît sur l'afficheur ACL.

- Appuyer et relâcher sur la flèche de gauche pour syntoniser une fréquence plus basse et sur la flèche de droite pour syntoniser une fréquence plus élevée.

  Appuyer rapidement sur l'un des deux boutons (ne pas le maintenir enfoncé) pour syntoniser une fréquence une étape à la fois.
- Pour effectuer une **RECHERCHE**, appuyer et maintenir enfoncé le bouton de flèche désiré pendant 1 seconde (le relâcher après les 2 signaux sonores) pour syntoniser la fréquence suivante avec une réception claire.

- Pour effectuer un **BALAYAGE**, appuyer et maintenir enfoncé le bouton lecture/pause (▶II) pendant 2 secondes (le relâcher après les 2 signaux sonores) pour balayer toutes les fréquences avec une réception claire.

  NOTE : Pendant le balayage, la radio s'arrêtera pendant trois secondes sur les fréquences dont la réception est claire avant de passer à la prochaine haute fréquence.

  Appuyer sur la touche **Enter** (▢) pour arrêter le balayage et sélectionner une fréquence. Si aucune fréquence n'est sélectionnée, la radio retourne à la fréquence affichée au début du balayage.

MISE EN MÉMOIRE DES CANAUX PRÉRÉGLÉS

Voir la figure 9, page 17.

La fonction de mémoire permet de sauvegarder des fréquences en tant que préréglages dans la mémoire de la radio. Il est possible de sauvegarder jusqu'à 10 fréquences en mode FM (5 en mode FM et 5 en mode FM2) et 5 fréquences en mode AM.

Pour mettre une fréquence en mémoire :

- Syntoniser la fréquence à enregistrer;
- Appuyer sur n'importe quel chiffre et le maintenir enfoncé pendant jusqu'à un signal sonore. Le numéro de la présélection s'affichera sous PRESET.

NOTE : Si une fréquence est déjà enregistrée sous le numéro choisi, cette fréquence sera remplacée par la nouvelle sélection.

Pour sélectionner une fréquence préréglée :

- Appuyer sur le chiffre du clavier correspondant au numéro de la fréquence mise en mémoire.
- Pour quitter un canal préréglé et retourner à la syntonisation manuelle, appuyer sur l'un ou l'autre des boutons de flèche.

STÉRÉO/MONO (MODE FM SEULEMENT)

Voir la figure 10, page 17.

Pour commuter entre les modes de diffusion stéréo et mono :

- Appuyer sur le bouton **MODE** jusqu'à ce que le menu d'**outils** (🔧) soit mis en évidence. Puis, appuyer sur **Enter** (▢).
- Appuyer sur l'un ou l'autre des boutons de flèche jusqu'à ce que le menu **Stereo** (Stéréo) soit mis en évidence. Puis, appuyer sur **Enter** (▢).
- Appuyer sur l'un ou l'autre des boutons de flèche pour commuter entre les modes **Stereo** (Stéréo) et **Mono** et appuyer sur **Enter** (▢) pour confirmer la sélection.

L'indication **STEREO** est affichée à l'écran ACL lorsque la radio est en mode stéréo et que la station FM sélectionnée diffuse en mode FM stéréo.

COMMANDE DE TONALITÉ

Voir la figure 10, page 17.

To adjust the bass and/or treble settings:

- Appuyer sur le bouton **MODE** jusqu'à ce que le menu d'**outils** (🔧) soit mis en évidence. Puis, appuyer sur **Enter** (▢).
- Appuyer sur l'un ou l'autre des boutons de flèche jusqu'à ce que la tonalité désirée (**Bass** ou **Treble**) (Basses ou Aigus) soit mise en évidence. Puis, appuyer sur **Enter** (▢).
- Appuyer sur les boutons de flèches au besoin pour augmenter ou réduire les basses ou les aigus. Puis, appuyer sur **Enter** (▢) pour confirmer la sélection.

RÉGLAGE DE L'HORLOGE

Voir la figure 11, page 18.

L'heure apparaît sur l'afficheur ACL si la radio est allumée. Si l'heure clignote sur l'afficheur, procéder au réglage de l'heure.

Pour régler l'horloge :

- Appuyer sur le bouton **MODE** jusqu'à ce que le menu d'**outils** (🔧) soit mis en évidence. Puis, appuyer sur **Enter** (▢).
- Appuyer sur l'un des boutons de flèche jusqu'à ce que le menu **Horloge** (⏲) soit mis en évidence. Puis, appuyer sur menu **Enter** (▢).
- Utiliser les boutons de flèche pour choisir entre l'horloge de 12 heures et celle de 24 heures. Puis, appuyer sur **Enter** (▢) pour confirmer la sélection.
- Utiliser les boutons de flèches pour régler l'heure. Puis, appuyer sur **Enter** (▢).

  NOTE : Appuyer et maintenir les boutons de flèche enfoncés permet de faire défiler les chiffres plus rapidement.
- Utiliser les boutons de flèches pour régler les minutes. Puis, appuyer sur **Enter** (▢) pour confirmer la sélection.

UTILISATION DE LA TÉLÉCOMMANDE

Voir la figure 12, page 18.

Dans la plupart des cas, les boutons de la télécommande fonctionnent de la même façon que les boutons de la radio elle-même.

- Le bouton d'alimentation (⏻) permet à l'utilisateur d'allumer ou d'éteindre la radio.
- Le bouton **MODE** affiche les modes disponibles, permettant ainsi à l'utilisateur de sélectionner un mode à l'aide des touches de flèches de l'accessoire.

  NOTE : Le menu d'**outils** (🔧) n'est pas disponible à partir de la télécommande. Pour activer des fonctions du menu d'outils, utiliser le bouton **MODE** qui se trouve sur la radio.
- Utiliser le bouton de volume (🔊) pour augmenter ou réduire l'intensité du volume de la radio.

- Appuyer sur les boutons des flèches pour faire défiler les modes disponibles. Lorsqu'un iPod est utilisé, ce bouton permet de passer à la chanson précédente ou suivante dans la liste de lecture.
- Le bouton **MUTE** (bouton de sourdine) met en sourdine le volume de la radio.
- En mode iPod, le bouton lecture (▶II) démarre et met en pause l'audio du iPod.

UTILISATION D'UN iPod / LECTEUR MP3 OU D'UN LECTEUR CD (NON COMPRIS) AVEC LA RADIO DE CHANTIER

Voir les Figures 13 à 15, page 18.

Pour les iPod avec station d'accueil (avec connecteur à 30 broches) :

Conçu pour l'iPod touch (2e génération), iPod classic, iPod avec mode vidéo, et iPod nano (2e, 3e, 4e, et 5e générations).

- Appuyer sur le bouton **MODE** jusqu'à ce que le menu iPod soit mis en évidence. Puis, appuyer sur **Enter** (▢).
- Ouvrir la porte rabattable du compartiment en tirant sur le verrou de la poignée.
- Appuyer sur les ergots sur le devant du berceau du iPod pour abaisser le berceau.
- Retirer le couvercle du connecteur à 30 broches et le placer dans la zone de rangement à l'arrière du berceau.
- Insérer l'iPod (face vers l'extérieur) dans le berceau. S'assurer que le connecteur à 30 broches de l'iPod est aligné avec le connecteur à 30 broches de le berceau et qu'il est enfoncé complètement afin d'assurer une connexion appropriée.L'iPod devrait commencer à jouer automatiquement.

  NOTE : Avant d'insérer l'iPod, sélectionner la liste de lecture (ou un autre groupe d'éléments comme Albums, Morceaux ou Genre) sur l'appareil.
- Tourner le bouton de réglage à l'arrière du berceau vers la gauche ou la droite au besoin jusqu'à ce que l'avant du bouton touche l'arrière du iPod.

  NOTE : Trop tourner le bouton pourrait faire que l'iPod plie le connecteur à 30 broches jusqu'à le débrancher. Cesser l'ajustement du bouton dès qu'il touche l'arrière du iPod.
- Appuyer sur les ergots à l'avant du berceau du iPod jusqu'à ce que le berceau se réenclenche en place.
- Afin de protéger l'iPod contre la poussière, l'humidité, etc., la porte rabattable du compartiment doit être fermée et verrouillée.
- Utiliser les boutons de la radio ou de la télécommande pour lire, arrêter et faire défiler la liste de lecture du iPod.
- L'iPod se recharge lorsqu'il est connecté à la station d'accueil tant que la radio est en mode iPod, même si l'iPod est en cours d'utilisation.
- Toutes les commandes de l'iPod fonctionnent normalement lorsque l'appareil est branché, sauf le volume. Le volume est réglé par le bouton de commande de la radio.
- Éteindre la radio pendant que l'iPod est branché à la station n'éteint PAS l'iPod.
- Pour retirer l'iPod de la station d'accueil, abaisser simplement le berceau et tirer l'iPod vers le haut pour le débrancher.
- Consulter le manuel fourni avec l'iPod pour obtenir toutes les directives de UTILISATION de l'iPod.

Pour les iPod sans station d'accueil et autres lecteurs MP3 et CD :

- Appuyer sur le bouton **MODE** jusqu'à ce que le menu **AUX** soit mis en évidence. Puis, appuyer sur **ENTER** (▢).
- Ouvrir la porte rabattable du compartiment en tirant sur le verrou de la poignée.
- S'assurer que le couvercle est bien en place sur le connecteur à 30 broches.
- Placer l''iPod ou le lecteur MP3 à l'intérieur du berceau tel que décrit à la section précédente.

  NOTE : Les lecteurs CD et certains lecteurs MP3 de plus grande dimension ne conviennent pas au berceau. Placer ces éléments sur le coussinet en mousse à l'intérieur de la porte du compartiment. Ne pas tenter de fermer la porte du compartiment lorsque des éléments trop grands pour le berceau sont utilisés.
- Brancher l'extrémité d'un cordon de raccordement de 3,5 mm audio (longueur maximale de 203,20 mm [8 po]) au iPod ou au lecteur MP3 ou CD.
- Brancher l'autre extrémité du cordon de raccordement de 3,5 mm à la prise « AUX ».

  NOTE : S'assurer que le cordon de raccordement audio est placé de façon à ne pas être coincé si la porte est fermée.
- L'iPod ou le lecteur MP3 ou CD doit être à ON (en marche) et en mode PLAY (lecture) afin de transmettre le son par les haut-parleurs.
- Toutes les commandes de l'iPod ou du lecteur MP3 ou CD fonctionnent normalement lorsqu'elles sont branchées à la radio.

  NOTE : Le volume de tout dispositif branché par la prise **AUX** peut être réglé à l'aide de la commande de volume de ce dispositif ou à l'aide du bouton de volume de la radio.
- Éteindre la radio n'éteint PAS l'iPod ou le lecteur MP3.
- Afin de protéger l'iPod ou le lecteur MP3 contre la poussière, l'humidité, etc., la porte rabattable du compartiment doit être fermée et verrouillée.

  NOTE : Certains lecteurs MP3 ne conviennent pas au berceau. Dans ces cas, l'utilisateur ne pourra pas fermer la porte du compartiment.
- La prise « AUX » n'offre PAS de fonction de charge.
- Consulter le manuel fourni avec l'appareil pour obtenir toutes les directives de UTILISATION des iPod et des lecteurs MP3 et CD.

ENTRETIEN

AVERTISSEMENT :
Utiliser exclusivement des pièces RIDGID d'origine pour les réparations. L'usage de toute autre pièce pourrait créer une situation dangereuse ou endommager l'produit.

AVERTISSEMENT :
Pour empêcher un démarrage accidentel pouvant entraîner des blessures graves, toujours retirer le bloc de pile de l'produit avant tout nettoyage ou entretien.

ENTRETIEN GÉNÉRAL

Éviter d'utiliser des solvants pour le nettoyage des pièces en plastique. La plupart des matières plastiques peuvent être endommagées par divers types de solvants du commerce. Utiliser un chiffon propre pour éliminer la saleté, la poussière, l'huile, la graisse, etc.

AVERTISSEMENT :
Ne jamais laisser de liquides tels que le fluide de freins, l'essence, les produits à base de pétrole, les huiles pénétrantes, etc., entrer en contact avec les pièces en plastique. Les produits chimiques peuvent endommager, affaiblir ou détruire le plastique, ce qui peut entraîner des blessures graves.

Seules les pièces figurant sur la liste de contrôle sont conçues pour être réparées ou remplacées par l'utilisateur. Toutes les autre pièces doivent être remplacées dans un centre de réparations RIDGID agréé.

PILES

Cet produit accepte des piles au lithium-ion de 18 V. L'autonomie des piles après chaque charge est fonction du type de travail effectué.

Les piles utilisées dans le bloc d'alimentation sont conçues pour une longue vie utile, sans problèmes. Toutefois, comme toutes les piles, elles finiront par s'épuiser. Ne pas démonter le bloc de piles ou essayer de remplacer les piles. La manipulation de ces piles, en particulier si l'on porte des bagues ou autres bijoux, peut causer des brûlures graves.

- Retirer le bloc de piles du chargeur dès qu'il est complètement chargé et prêt à l'emploi.

Pour le remisage de piles pendant plus de 30 jours :

- Remiser le bloc de piles dans un local où la température est inférieure à 27 °C (80 °F) et à l'abri de l'humidité.
- Remiser les blocs de piles 30%-50% chargés.
- Tous les six mois de remisage, charger normalement le bloc de piles.

RETRAIT ET PRÉPARATION DU BLOC DE PILES POUR LE RECYCLAGE

Pour préserver les ressources naturelles, les piles doivent être recyclées ou éliminées selon une méthode appropriée.

Cet produit utilise des piles au lithium-ion. Les réglementations locales ou gouvernementales peuvent interdire de jeter les piles dans les ordures ménagères.

Consulter les autorités locales compétentes pour les options de recyclage et/ou l'élimination.

AVERTISSEMENT :
Après avoir retiré le bloc de piles, couvrir ses bornes avec un ruban adhésif de qualité industrielle. Ne pas essayer de démonter ou de détruire le bloc de piles, ni de retirer des composants quels qu'ils soient. Les piles piles au lithium-ion et au nickel-cadmium épuisées doivent être recyclées ou éliminées selon une méthode appropriée. Ne jamais toucher les deux bornes avec des objets en métal ou une partie du corps, car cela pourrait créer un court-circuit. Garder hors de la portée des enfants. Le non-respect de ces mises en garde peut résulter en un incendie et/ou des blessures graves.

iPod, iPod classic, iPod nano, and iPod touch sont des marques de commerce de Apple Inc. déposées aux É.-U. et dans d'autres pays.
« Conçu pour iPod », « Conçu pour IPhone » et « Conçu pour iPad » signifie que cet accessoire électronique a été fabriqué pour en permettre le branchement expressément à un iPod, un iPhone, ou un iPad, et que le fabricant garantit que l'accessoire est conforme aux normes de rendement d'Apple. Apple n'assume aucune responsabilité quant à l'utilisation de cet appareil ni à sa conformité aux normes de sécurité et aux normes réglementaires. Veuillez prendre note que l'utilisation de cet accessoire avec le iPod, le iPhone, ou le iPad peut avoir une incidence sur le rendement sans fil.

GARANTIE

OUTILS ÉLECTRIQUES À MAIN ET D'ÉTABLI RIDGID®
GARANTIE LIMITÉE DE SERVICE DE 3 ANS

Une preuve d'achat doit être présentée pour toute demande de réparation sous garantie.

Cette garantie se limite aux outils électriques à main et d'établi RIDGID® achetés à partir du 1/2/04. Ce produit est fabriqué par One World Technologies, Inc., sous licence de marque de RIDGID, Inc. Toutes les communications de garantie doivent être adressées à One World Technologies, Inc., à l'attention de : Service technique des outils motorisés à main et d'établi RIDGID, au 1-866-539-1710 (appel gratuit).

POLITIQUE DE SATISFACTION ASSURÉE DE 90 JOURS

En cas de non satisfaction pour quelque raison que ce soit au cours des 90 jours suivant la date d'achat de cet outil à main ou d'établi RIDGID®, il pourra être retourné au point de vente pour échange ou remboursement intégral. Pour obtenir un outil en échange, l'équipement original devra être retourné, dans son emballage d'origine, accompagné d'une preuve d'achat. L'outil fourni en échange sera couvert par la garantie limitée pour le restant de la période de validité de 3 ANS.

CE QUI EST COUVERT PAR LA GARANTIE LIMITÉE DE 3 ANS GARANTIE LIMITÉE DE SERVICE

Cette garantie sur les outils électriques à main et d'établi RIDGID® couvre tous les vices de matériaux et de fabrication, ainsi que les articles de consommation courants, tels que balais, mandrins, moteurs, commutateurs, cordons, engrenages et même les piles d'outils sans fil de cet outil RIDGID®, pour une période de trois ans, à compter de la date d'achat. Les garanties d'autres produits RIDGID® peuvent être différentes.

RÉPARATIONS SOUS GARANTIE

Pour toute réparation sous garantie, cet outil RIDGID® devra être retourné, en port payé, à un centre de réparations RIDGID® pour outils motorisés à main et d'établi agréé. L'adresse du centre de réparations agréé le plus proche peut être obtenue en appelant le 1-866-539-1710 (appel gratuit), ou en accédant au site Internet RIDGID®: www.ridgid.com. Le reçu de vente daté doit être présenté lors de toute demande de réparation sous garantie. Le centre de réparations agréé corrigera tout défaut de fabrication et réparera ou remplacera (à notre choix) gratuitement, toute pièce défectueuse.

CE QUI N'EST PAS COUVERT

La garantie ne couvre que l'acheteur au détail original et n'est pas transférable. Cette garantie ne couvre pas les problèmes de fonctionnement, défaillances ou autres défauts résultant d'un usage incorrect ou abusif, de la négligence, de la modification, de l'altération ou de réparations effectuées par quiconque autre qu'un centre de réparations d'outils motorisés à main et d'établi RIDGID® agréé. Les articles de consommation fournis avec cet outil, tels que, mais sans y être limité, les lames, embouts et abrasifs, ne sont pas couverts.

RIDGID, INC., ET ONE WORLD TECHNOLOGIES, INC. NE FONT AUCUNE AUTRE GARANTIE, REPRÉSENTATION OU PROMESSE CONCERNANT LA QUALITÉ ET LES PERFORMANCES DE SES OUTILS MOTORISÉS, AUTRES QUE CELLES EXPRESSÉMENT INDIQUÉES DANS LE PRÉSENT DOCUMENT.

AUTRES LIMITATIONS

Sous réserve que les lois en vigueur le permettent, toutes les garanties implicites sont exclues, y compris les GARANTIES DE VALEUR MARCHANDE ou D'ADÉQUATION À UN USAGE PARTICULIER. Toutes les garanties implicites, y compris les garanties de valeur marchande ou d'adéquation à un usage particulier ne pouvant pas être exclues en raison des lois en vigueur, sont limitées à une durée de trois ans, à compter de la date d'achat. One World Technologies, Inc. et RIDGID, Inc. déclinent toute responsabilité pour les dommages directs ou indirects. Certains états et provinces ne permettant pas de limitation sur la durée des garanties implicites, et / ou l'exclusion ou la limitation des dommages directs ou indirects, les restrictions ci-dessus peuvent ne pas être applicables. Cette garantie donne au consommateur des droits spécifiques, et celui-ci peut bénéficier d'autres droits, qui varient selon les états ou provinces.

One World Technologies, Inc.
P.O. Box 35, Hwy. 8
Pickens, SC 29671, ÉTATS-UNIS
Une filiale de Techtronic Industries Co., Ltd.
OTC : TTNDY

REGLAS DE SEGURIDAD GENERALES

INSTRUCCIONES DE SEGURIDAD IMPORTANTES

¡ADVERTENCIA!
LEA ESTAS INSTRUCCIONES. El incumplimiento de las instrucciones señaladas abajo puede causar descargas eléctricas, incendios y/o lesiones serias.

GUARDE ESTAS INSTRUCCIONES

PRESTE ATENCIÓN A TODAS LAS ADVERTENCIAS

SIGA TODAS LAS INSTRUCCIONES

ÁREA DE TRABAJO

- **Mantenga limpia y bien iluminada el área de trabajo.** Una mesa de trabajo mal despejada y una mala iluminación son causas comunes de accidentes.
- **No utilice productos en entornos explosivos, como los existentes alrededor de líquidos, gases y polvos inflamables.** Las productos generan chispas que pueden encender el polvo y los vapores inflamables.

SEGURIDAD ELÉCTRICA

- **Los productos de baterías, ya sean de baterías integradas o de paquete de baterías separado, deben recargarse únicamente con el cargador especificado para la batería.** Un cargador que puede ser adecuado para un tipo de batería puede significar un riesgo de incendio si se emplea con otro tipo de batería.
- **Utilice el producto sólo con la batería específicamente indicada.** El empleo de baterías diferentes puede presentar un riesgo de incendio.
- **Cargue la batería solamente con el cargador indicado.**

MODELO	PAQUETE DE BATERÍAS	CARGADOR
R84082	R84008 R840084	R840091

- **No anule la característica de seguridad de la clavija polarizada o clavija del tipo de conexión a tierra.** Una clavija polarizada tiene dos patillas, una de las cuales es más ancha que la otra. Una clavija del tipo de conexión a tierra tiene dos patillas y una tercera de conexión a tierra. La patilla más ancha o la tercera patilla se suministran para seguridad del operador. Si la clavija suministrada no encaja en la toma de corriente, consulte a un electricista para que cambie la toma de corriente obsoleta.
- **Proteja el cordón eléctrico para evitar que se lo pise o pellizque, especialmente a la altura de las clavijas, de las tomas de corriente y del punto de conexión de salida del aparato.**
- **Desenchufe este aparato durante las tormentas eléctricas o cuando no se use por largos períodos de tiempo.**
- **ADVERTENCIA:** Para reducir el riesgo de incendio o descarga eléctrica, no se debe exponer este aparato a la lluvia ni a la humedad, y tampoco se deben colocar sobre él objetos con líquido, como floreros.

SEGURIDAD PERSONAL

- **Evite los arranques accidentales. Asegúrese de que el interruptor esté en la posición de aseguramiento o de apagado antes de instalar la batería.** Llevar los productos con el dedo en el interruptor o instalar la batería en el producto con el interruptor puesto es causa común de accidentes.
- **No estire el cuerpo para alcanzar un distancia mayor a la natural. Mantenga una postura firme y buen equilibrio en todo momento.** La firmeza de los pies y el equilibrio permiten un mejor control del producto en situaciones inesperadas.
- **No utilice la unidad al estar en una escalera o en un soporte inestable.** Una postura estable sobre una superficie sólida permite un mejor control del producto en situaciones inesperadas.

EMPLEO Y CUIDADO DEL PRODUCTO

- **No utilice el producto si el interruptor no enciende o no apaga.** Un producto que no puede controlarse con el interruptor es peligroso y debe repararse.
- **Desconecte la batería del producto o ponga el interruptor en la posición de aseguramiento o apagado antes de efectuar ajustes, de cambiar accesorios o de guardar el producto.** Con tales medidas preventivas de seguridad se reduce el riesgo de poner en marcha accidentalmente el producto.
- **Cuando no esté usando la batería, manténgala alejada de todo objeto metálico como: clips, monedas, llaves, clavos, tornillos y otros objetos metálicos pequeños que puedan establecer conexión entre ambas terminales.** Al establecer una conexión directa entre las dos terminales se puede causar chispas, quemaduras o incendios.
- **Mantenga la radio y el mango secos, limpios y sin aceite ni grasa.** Siempre utilice un paño limpio para limpiar la unidad. Nunca utilice fluidos para frenos, gasolina, productos a base de petróleo ni solventes fuertes para limpiar la radio. Con el cumplimiento de esta regla se reduce el riesgo de una pérdida de control y el deterioro del alojamiento de plástico de la unidad.
- **No use este aparato cerca del agua.**
- **Limpie sólo con un paño seco.**
- **No bloquear ninguna de las aberturas de ventilación. Instale de acuerdo con las instrucciones del fabricante.**
- **No instale cerca de fuentes de calor como, por ejemplo, radiadores, rejillas térmicas u otros aparatos que generen calor (entre ellos, amplificadores).**
- **Use sólo los accesorios/aditamentos especificados por el fabricante.**

SERVICIO

- **El servicio del producto sólo debe ser efectuado por personal de reparación calificado.** Todo servicio o mantenimiento efectuado por personal no calificado puede significar un riesgo de lesiones.

REGLAS DE SEGURIDAD GENERALES

- **Al dar servicio a un producto, sólo utilice piezas de repuesto idénticas. Siga las instrucciones señaladas en la sección Mantenimiento de este manual.** El empleo de piezas no autorizadas o el incumplimiento de las instrucciones de mantenimiento puede significar un riesgo de descarga eléctrica o de lesiones.
- **Remita todo servicio de mantenimiento a personal técnico calificado.** Es necesario dar mantenimiento al aparato si ha sufrido cualquier tipo de daño, p. ej., se ha dañado el cordón de alimentación, se ha derramado líquido o han caído objetos dentro del aparato, si el mismo ha estado expuesto a lluvia o humedad, no funciona normalmente o se ha dejado caer.

REGLAS DE SEGURIDAD ESPECÍFICAS

INSTRUCCIONES DE SEGURIDAD IMPORTANTES

- **Familiarícese con el producto. Lea cuidadosamente el manual del operador. Aprenda sus aplicaciones y limitaciones así como los posibles peligros específicos de este producto.** Con el cumplimiento de esta regla se reduce el riesgo de una descarga eléctrica, incendio o lesión seria.
- **No se necesita conectar a una toma de corriente los productos de baterías, por lo tanto, siempre están en condiciones de funcionamiento. Esté consciente de los posibles peligros cuando no esté usando el producto de baterías o cuando esté cambiando los accesorios de la misma.** Con el cumplimiento de esta regla se reduce el riesgo de una descarga eléctrica, incendio o lesión corporal seria.
- **No coloque productos de baterías ni las baterías mismas cerca del fuego o del calor.** De esta manera se reduce el riesgo de explosiones y de lesiones.
- **No aplaste, deje caer o dañe el paquete de baterías. No utilice el paquete de baterías ni el cargador si han sufrido una caída o un golpe contundente.** Las baterías dañadas pueden sufrir explosiones. Deseche de inmediato toda batería que haya sufrido una caída o que haya sido dañada.
- **Las baterías pueden explotar en presencia de fuentes de inflamación, como los pilotos de gas.** Para reducir el riesgo de lesiones serias, nunca use un producto inalámbrico en presencia de llamas expuestas. La explosión de una batería puede lanzar fragmentos y compuestos químicos. Si ha estado expuesto a la explosión de una batería, lávese de inmediato con agua.
- **No cargue la batería en lugares mojados o húmedos.** Con el cumplimiento de esta regla se reduce el riesgo de una descarga eléctrica.
- **No escuche música u otros programas de audio en la radio mientras opera maquinaria.** La inobservancia de esta advertencia puede provocar distracciones y causar lesiones graves.
- **Esta radio produce niveles de sonido que pueden afectar la audición de forma permanente.** Escuchar música a un volumen alto durante un determinado tiempo puede causar una pérdida de la audición inducida por el ruido. Cuanto más alto sea el volumen, la audición se verá afectada en menos tiempo.
- **Compatible con iPod touch® (segunda generación), iPod classic®, iPod® con video, y iPod nano® (segunda, tercera, cuarta y quinta generación).**
- **Para obtener resultados óptimos, debe cargar el producto de baterías en un lugar donde la temperatura esté entre 10 °C (50 °C) y 30 °C (100 °F).** Para reducir el riesgo de sufrir lesiones personales graves, no guarde el producto a la intemperie ni en el interior de vehículos.
- **En condiciones extremas de uso o temperatura las baterías pueden emanar líquido. Si el líquido llega a tocarle la piel, lávese de inmediato con agua y jabón. Si le entra líquido en los ojos, láveselos con agua limpia por lo menos 10 minutos, y después busque de inmediato atención médica.** Con el cumplimiento de esta regla se reduce el riesgo de lesiones serias.
- **Para reducir el riesgo de lesiones personales y descargas eléctricas, no debe usarse ni colocarse el producto en lugares al alcance de los niños.**
- **Para reducir el riesgo de una descarga eléctrica, no exponga la unidad al agua o la lluvia.**
- **Si está dañado el cordón de corriente,** debe ser reemplazado únicamente por el fabricante o en un centro de servicio autorizado para evitar riesgos.
- **Guarde estas instrucciones.** Consúltelas con frecuencia y empléelas para instruir a otras personas que puedan utilizar esta producto eléctrica. Si presta a alguien esta producto eléctrica, facilítele también las instrucciones.

CALIFORNIA - PROPUESTA DE LEY NÚM. 65

ADVERTENCIA:

Este producto puede contener sustancias químicas (por ejemplo, plomo) reconocidas por el estado de California como causantes de cáncer, defectos congénitos y otras afecciones del aparato reproductor. ***Lávese las manos después de utilazar el aparato.***

SÍMBOLOS

Las siguientes palabras de señalización y sus significados tienen el objeto de explicar los niveles de riesgo relacionados con este producto.

SÍMBOLO	SEÑAL	SIGNIFICADO
	PELIGRO:	Indica una situación peligrosa inminente, la cual, si no se evita, causará la muerte o lesiones serias.
	ADVERTENCIA:	Indica una situación peligrosa posible, la cual, si no se evita, podría causar la muerte o lesiones serias.
	PRECAUCIÓN:	Indica una situación potencialmente peligrosa la cual, si no se evita, puede causar lesiones leves o moderadas.
	PRECAUCIÓN:	(Sin el símbolo de alerta de seguridad) Indica una situación que puede producir daños materiales.

Es posible que se empleen en esta herramienta algunos de los siguientes símbolos. Le suplicamos estudiarlos y aprender su significado. Una correcta interpretación de estos símbolos le permitirá utilizar mejor y de manera más segura la herramienta.

SÍMBOLO	NOMBRE	DENOMINACIÓN/EXPLICACIÓNN
	Alerta de seguridad	Indica un peligro posible de lesiones personales.
	Lea el manual del operador	Para reducir el riesgo de lesiones, el usuario debe leer y comprender el manual del operador antes de usar este producto.
	Protección ocular	Siempre póngase protección ocular con protección lateral con la marca de cumplimiento de la norma ANSI Z87.1.
	Alerta de descarga eléctrica	Indica material no aislado dentro de la unidad que puede causar una descarga eléctrica. No retire la cubierta del producto.
	Alerta de condiciones húmedas	No exponga la unidad a la lluvia ni la use en lugares húmedos.
RECICLAR RBRC Li-ion 1.800.822.8837	Símbolo de reciclado	Este producto contiene baterías iones de litio (Li-ion). Es posible que algunas leyes municipales, estatales o federales prohíban desechar las baterías de níquel-cadmio en la basura normal. Consulte a las autoridades reguladoras de desechos para obtener información en relación con las alternativas de reciclado y desecho disponibles.
V	Voltios	Voltaje
A	Amperios	Corriente
Hz	Hertz	Frecuencia (ciclos por segundo)
W	Watts	Potencia
min	Minutos	Tiempo
⎓	Corriente continua	Tipo o característica de corriente
∿	Corriente alterna	Tipo de corriente
⧈	Fabricación Clase II	Fabricación con doble aislamiento

GUARDE ESTAS INSTRUCCIONES

ASPECTOS ELÉCTRICOS

DOBLE AISLAMIENTO

El doble aislamiento es una característica de seguridad de las producto eléctricas, la cual elimina la necesidad de usar el típico cordón eléctrico de tres conductores con conexión a tierra. Todas las partes metálicas expuestas están aisladas de los componentes metálicos internos del motor por medio de aislamiento de protección. No es necesario conectar a tierra las producto con doble aislamiento.

ADVERTENCIA:
El sistema de doble aislamiento está destinado para proteger al usuario contra las descargas eléctricas resultantes de la ruptura del cableado interno de la producto. Observe todas las precauciones de seguridad para evitar descargas eléctricas.

NOTA: El mantenimiento de una producto con doble aislamiento requiere sumo cuidado y conocimiento del sistema, y únicamente deben realizarlo técnicos de servicio calificados. Para el servicio de la producto, le sugerimos llevarla al centro de servicio autorizado más cercano para toda reparación. Siempre utilice piezas de repuesto de la fábrica original al dar servicio a la unidad.

CONEXIÓN ELÉCTRICA

Este producto debe conectarse únicamente a un **suministro de corriente de 120 V, sólo corr. alt. (corriente normal para uso doméstico), 60 Hz.** No opere este producto con corriente directa (corr. cont.) a través del cordón eléctrico. Una caída considerable de voltaje causa una pérdida de potencia y el recalentamiento del motor. Si la producto no funciona al conectarla en una toma de corriente, vuelva a verificar el suministro de voltaje.

CORDONES DE EXTENSIÓN

Al utilizar una producto eléctrica a una distancia considerable de la fuente de voltaje, asegúrese de utilizar un cordón de extensión con la suficiente capacidad para soportar la corriente de consumo de la producto. Un cordón de un calibre insuficiente causa una caída en el voltaje de línea, la cual a su vez produce recalentamiento y pérdida de potencia. Básese en la tabla suministrada para determinar el grueso mínimo requerido del cordón de extensión. Solamente deben utilizarse cordones con forro redondo registrados en Underwriter's Laboratories (UL).

Al trabajar a la intemperie con una producto, utilice un cordón de extensión fabricado para uso en el exterior. Este tipo de cordón lleva las letras "WA" o "W" en el forro.

Antes de utilizar un cordón de extensión, inspecciónelo para ver si tiene conductores flojos o expuestos y aislamiento cortado o gastado.

**Amperaje (aparece en la placa de datos de la producto)

	0-2,0	2,1-3,4	3,5-5,0	5,1-7,0	7,1-12,0	12,1-16,0
Longitud del cordón	**Calibre conductores (A.W.G.)**					
25'	16	16	16	16	14	14
50'	16	16	16	14	14	12
100'	16	16	14	12	10	

***Se usa en los circuitos de calibre 12, de 20 amperes.*
NOTA: AWG = Calibre conductores norma americana

ADVERTENCIA:
Mantenga el cordón de extensión fuera del área de trabajo. Al trabajar con una producto eléctrica, coloque el cordón de tal manera que no pueda enredarse en la madera, productos ni en otras obstrucciones. La inobservancia de esta advertencia puede causar lesiones serias.

ADVERTENCIA:
Inspeccione los cordones de extensión cada vez antes de usarlos. Si están dañados reemplácelos de inmediato. Nunca utilice la producto con un cordón dañado, ya que si toca la parte dañada puede producirse una descarga eléctrica, y las consecuentes lesiones serias.

CARACTERÍSTICAS

ESPECIFICACIONES DEL PRODUCTO

Temperatura de funcionamiento:

Normal ..... 0 °C (32 ˚F) - 40 °C (104 ˚F)

Rangos de frecuencias:

Banda AM ..... 520 - 1710 (KHz)

Banda FM ..... 87,5 - 107,9 (MHz)

Salida de audio..... 10 W nominales para altavoces internos de 4 Ω (ohmios)

Requisitos de corriente:

120 V, sólo corr. alt., 1 A, a través de un cordón o baterías RIDGID del tipo deslizable de 18 V, corr. cont.

2 baterías AAA (1,5 V, corr. cont.) de respaldo para la memoria y el reloj

1 batería de botón CR2032 para control remoto

Enchufes externos:

Conector de antena.....Para antena de un alambre

Conector para iPod ..... Conector “dock” para iPod de 30 clavijas

Enchufe de entrada .....3,5 mm (puerta interior)

Tamaño ..... 508 mm (20 pulg.) (L) x 304,8 mm (12 pulg.) (A) x 279,4 mm (11 pulg.) (P)

Peso ..... 6,3 kg (13,9 lb)

CUMPLIMIENTO DE LAS NORMAS DE LA FCC

ADVERTENCIA:

Los cambios o modificaciones hechos a esta unidad sin la autorización expresa del responsable del cumplimiento de la norma podrían anular la autoridad del usuario para manejar el equipo.

NOTA: Se ha verificado y determinado que este equipo cumple con los límites correspondientes a los dispositivos digitales de Clase B, de acuerdo con la Parte 15 de las Normas de la FCC. Estos límites están establecidos para proporcionar una protección razonable contra la interferencia dañina en las instalaciones residenciales. Este equipo genera, utiliza y puede irradiar energía de frecuencia de radio, y si no se instala y emplea de conformidad con las instrucciones, puede causar interferencia dañina a las radiocomunicaciones.

No obstante, no hay garantía de que no ocurrirá ninguna interferencia en cada instalación en particular. Si este equipo causa interferencia dañina en la recepción de radio o televisión, lo cual puede determinarse apagando y luego encendiendo el equipo, se exhorta al usuario a tratar de corregir la interferencia tomando una o más de las siguientes medidas:

- Cambiar la orientación o ubicación de la antena receptora.
- Aumentar la separación entre el equipo y el aparato receptor.
- Conectar el equipo en una toma de corriente de un circuito diferente al que esté conectado el aparato receptor.
- Consultar al concesionario o a un técnico experimentado de radio y TV para que le brinden ayuda.

FAMILIARÍCESE CON SU RADIO/CAPTADOR DE CARRERAS PARA LA OBRA

Vea las figuras 1 y 2, páginas 15 y 16.

Para usar este producto con la debida seguridad se debe comprender la información indicada en el producto mismo y en este manual, y se debe comprender también el trabajo que intenta realizar. Antes de usar este producto, familiarícese con todas las características de funcionamiento y normas de seguridad del mismo.

CORDÓN ELÉCTRICO, SÓLO CORR. ALT.

Su radio para la obra puede conectarse en una fuente de corriente sólo de corr. alt.

SOPORTE PARA ENROLLAR EL CORDÓN

Los pies de la radio ofrecen un soporte para enrollar el cordón que puede utilizarse durante el traslado.

ANTENA FLEXIBLE GIRATORIA PLEGABLE

La antena gira para ayudar a mejorar la recepción. El diseño flexible evita que se dañe al doblarse. Permite plegarla y hacerla a un lado cuando no está en uso.

COMPARTIMIENTO PARA iPod

El compartimiento para iPod, ubicado en la puerta abatible de la parte delantera de la radio, ayuda a proteger su iPod de la suciedad de la obra. Dentro del compartimiento, hay un conector “dock” para iPod de 30 clavijas. Para cargar o reproducir el iPod, conéctelo al conector y seleccione el modo iPod en su radio.

PANTALLA DE CRISTAL LÍQUIDO

La pantalla de cristal líquido es nítida y visible en todas las condiciones de iluminación.

CARACTERÍSTICAS

NOTA: Las ilustraciones de la pantalla de cristal líquido que se muestran en este manual son sólo ejemplos de las frecuencias que usted puede ver en su radio, y no son las frecuencias exactas que puede elegir para escuchar.

MARCO DE PROTECCIÓN

La radio está montada con amortiguadores de impacto dentro de un marco de protección para ayudar a proteger su radio cuando la está usando en el lugar de trabajo. El diseño del marco también le permite apoyar la radio sobre sus pies o sobre cualquiera de sus lados cuando está funcionando o al guardarla.

CONTROL REMOTO

Puede utilizar el control remoto para seleccionar los modos AM, FM, iPod o AUX en la radio.

ARMADO

DESEMPAQUETADO

Embarcamos este producto completamente armado.

- Extraiga cuidadosamente de la caja la producto y los accesorios. Asegúrese de que estén presentes todos los artículos enumerados en la lista de empaquetado.

ADVERTENCIA:
No use este producto si no está totalmente ensamblado o si alguna pieza falta o está dañada. Si utiliza un producto que no se encuentra ensamblado de forma correcta y completa, puede sufrir lesiones graves.

- Inspeccione cuidadosamente la producto para asegurarse de que no haya sufrido ninguna rotura o daño durante el transporte.
- No deseche el material de empaquetado sin haber inspeccionado cuidadosamente la producto y haberla utilizado satisfactoriamente.
- Si hay alguna parte dañada o faltante, llame al 1-866-539-1710, donde le brindaremos asistencia.

LISTA DE EMPAQUETADO

Radio para la obra

Baterías AAA (2)

Cable de conexión auxiliar

Control remoto

Batería de botón

Manual del operador

ADVERTENCIA:
Si hay piezas dañadas o faltantes, no utilice este producto sin haber reemplazado las piezas dañadas o faltantes. Usar este producto con partes dañadas o faltantes puede causar lesiones serias al operador.

ADVERTENCIA:
No intente modificar este producto ni hacer accesorios no recomendados para la misma. Cualquier alteración o modificación constituye maltrato el cual puede causar una condición peligrosa, y como consecuencia posibles lesiones corporales serias.

ADVERTENCIA:
Para evitar un arranque accidental que podría causar lesiones corporales serias, siempre desmonte de la producto el paquete de baterías al montarle piezas a aquélla.

FUNCIONAMIENTO

ADVERTENCIA:
No permita que su familarización con la producto lo vuelva descuidado. Tenga presente que un descuido de un instante es suficiente para causar una lesión seria.

ADVERTENCIA:
No utilice ningún aditamento o accesorio no recomendado por el fabricante de este producto. El empleo de aditamentos o accesorios no recomendados puede causar lesiones serias.

ADVERTENCIA:
La radio para la obra no es a prueba de agua. Para reducir el riesgo de incendio o descarga eléctrica, no utilice la unidad cerca de agua. La inobservancia de esta advertencia puede causar lesiones serias.

PRECAUCIÓN:
Consulte siempre el manual para ver los dispositivos recomendados para usar como aditamentos o accesorios. El uso adecuado de cualquier dispositivo, cuando está conectado a la radio para la obra, es exclusiva responsabilidad del operador. El uso inadecuado puede dañar el dispositivo o el producto.

APLICACIONES

Este producto puede emplearse para los fines siguientes:

- Escuchar radio AM/FM
- Escuchar un iPod y otros reproductores de MP3, reproductores de CD, y otros dispositivos de audio
- Cargar modelos iPod acoplables

EL CARGADOR Y LOS PAQUETES DE BATERÍAS SE VENDEN POR SEPARADO

Este producto acepta los paquetes de baterías RIDGID de iones de litio de 18 V.

Para ver las instrucciones completas de carga y de los paquetes de baterías, consulte los manuales del operador incluidos con los cargadores y los paquetes de baterías enumerados en las *Reglas de seguridad generales* para este manual.

NOTA: La radio no carga paquetes de baterías. Los paquetes de baterías deben cargarse en cargadores de la marca RIDGID.

RECEPCIÓN

Para disminuir la interferencia o el ruido eléctrico, la recepción puede mejorarse girando la antena o moviendo la radio/captador a un lugar más elevado.

CORDÓN, SÓLO CORR. ALT.

El cordón, sólo corr. alt., sirve para conectar la radio a un suministro de corriente si no hay una batería. Se puede cargar un iPod acoplables en la radio cuando esté utilizándose el cordón, sólo corr. alt., o el paquete de baterías, pero el paquete de baterías no puede cargarse con la radio.

Siempre apague la radio/captador antes de desconectarla de la fuente de corriente.

INDICADOR DE BATERÍA

Vea la figura 2, página 16.

El indicador de batería ( ) aparece siempre que se instala una batería en la radio y el cordón de corriente no está conectado. Si la carga de la batería está baja, el indicador de batería baja ( ) parpadeará de manera intermitente.

NOTA: Si el cordón de CA está conectado, el indicador de batería no se encenderá aunque la batería se encuentre instalada.

PARA INSTALAR/REEMPLAZAR LAS BATERÍAS DEL RELOJ/DE LA MEMORIA

Vea la figura 3, página 17.

Se recomienda tomar nota de los canales guardados antes de reemplazar las baterías del reloj.

Hay un margen de 15 segundos para reemplazar las baterías AAA. Si las baterías no se reemplazan en el término de 15 segundos, la radio pierde todas las configuraciones guardadas previamente en la memoria, y se las debe reprogramar.

Siempre reemplace las baterías con baterías alcalinas nuevas.

- Abra la puerta externa hacia el compartimiento de las baterías ubicada en la parte posterior de la radio para poder acceder a la puerta del compartimiento de las baterías.
- Aflojar el tornillo de la tapa de las baterías. Retire la tapa de las baterías y colóquela a un lado.
- Instale dos baterías AAA nuevas de la forma indicada por las marcas de polaridad situadas dentro del compartimiento de las baterías.
- Coloque de nuevo la tapa de las baterías y asegúrela con el tornillo.

PARA INSTALAR Y QUITAR EL PAQUETE DE BATERÍAS

Vea la figura 4, página 17.

Para instalar el paquete de baterías:

- Abra la tapa externa del compartimiento de baterías ubicada en la parte trasera de la radio.
- Coloque el paquete de baterías en la radio, alineando la costilla realzada del paquete de baterías con la ranura en el receptáculo para baterías de la radio.

- Asegúrese de que los pestillos situados a ambos lados del paquete de baterías entren completamente en su lugar y de que el paquete quede bien asegurado en la radio antes de empezar a utilizarla.
- Cierre la tapa externa del compartimiento de baterías.

NOTA: La carga de los paquetes de baterías se agotará si éste permanece conectado por mucho tiempo. Nunca olvide desconectar los paquetes de baterías luego de usarlos.

Para retirar el paquete de baterías:

- Oprima los pestillos a ambos lados para soltar el paquete de baterías.

  NOTA: Siempre retire el paquete de baterías cuando no utilice la radio.

PARA INSTALACIÓN/REEMPLAZAR LAS BATERÍAS DEL CONTROL REMOTO

Vea la figura 5, página 17.

- Gire levemente la puerta del compartimiento de las baterías hacia la izquierda colocando una moneda o un destornillador de punta plana en la ranura, y luego, retírela.
- Si va a reponer una batería vieja, retire y deseche la batería de botón vieja.
- Inserte la batería de botón nueva dentro del compartimiento con el lado positivo (+) orientado hacia la puerta.

  NOTA: Cuando reemplace las baterías, sólo utilice las baterías de botón de litio CR2032 3V.
- Reemplace la tapa de las baterías y gírela levemente hacia la derecha para asegurarla.

  NOTA: En la posición de fijación, la ranura de la puerta del compartimiento de las baterías debe quedar recta y hacia abajo.

ANTENA FM DE ALAMBRE (OPCIONAL)

Vea la figura 6, página 17.

La radio tiene un punto de conexión para una antena de alambre estándar para mejorar la recepción de FM en el interior.

Para obtener resultados óptimos, use un alambre simple de cobre, trenzado o de un hilo, de 1 m (39,4 pulg.) de longitud y 22 AWG. Si el alambre está aislado, pele un extremo para exponer, por lo menos, 12,7 mm (1/2 pulg.) del conductor.

NOTA: No se incluye el alambre con este producto.

Para conectar una antena de alambre, afloje el único tornillo en el centro del conector e inserte el extremo pelado del alambre de la antena en un lado del conector. Apriete el tornillo.

NOTA: La antena de alambre funciona únicamente para las estaciones de BANDA FM.

PANTALLA DE CRISTAL LÍQUIDO

Vea la figura 7, página 17.

Cuando la radio no está conectada a un suministro de corriente, la pantalla de cristal líquido permanece apagada. Si la radio está conectada a un suministro de corriente en la posición de **ENCENDIDO**, diodos iluminan la pantalla. Puede ver la hora, la frecuencia y las configuraciones que están usándose en la pantalla de cristal líquido.

NOTA: Después de utilizarlos, desconecte siempre los paquetes de baterías para evitar que se agote la carga.

ENCENDIDO Y APAGADO DE LA RADIO

Vea la figura 8, página 17.

Oprima la perilla de encendido/apagado/ volumen (⏻) para encender o apagar la radio.

AJUSTE DEL VOLUMEN

Vea la figura 8, página 17.

Para aumentar el volumen: gire la perilla de encendido/ apagado/volumen (⏻) hacia la derecha.

Para disminuir el volumen: gire la perilla de encendido/ apagado/volumen (⏻) hacia la izquierda.

SELECCIÓN DE MODO

Vea la figura 9, página 17.

Presione el botón **MODE** para visualizar los modos disponibles; luego, utilice las teclas con flechas hacia la izquierda y hacia la derecha para resaltar el modo deseado. Presione **Enter** (▢) para seleccionar el modo.

NOTA: La caja alrededor del modo seleccionado continuará parpadeando hasta que presione **Enter** (▢) para confirmar su selección.

Hay cinco modos:

- Modo FM (incluye FM y FM2)
- Modo AM
- iPod: Para la conexión para iPod acoplables de 30 clavijas
- AUX: Para el enchufe de entrada de 3,5 mm (1/8 pulg.) ubicado dentro del compartimiento para iPod
- 🔧 (Herramientas): Para ajustar bajos y agudos, elegir entre estéreo y mono, y ajustar el reloj.

NOTA: Cuando está encendida, la radio regresa al último modo utilizado si el cordón eléctrico de corr. alt. o las baterías no fueron desconectados. En caso de que la alimentación hacia la radio se interrumpa, la pantalla se predeterminará en el modo FM.

SINTONIZACIÓN AM/FM

Vea la figura 9, página 17.

Los botones con las flechas izquierda y derecha se utilizan para sintonizar la frecuencia de radio deseada. La frecuencia seleccionada se muestra en la pantalla de cristal líquido.

- Presione y suelte el botón con la flecha izquierda para sintonizar una frecuencia menor y presione el botón con la flecha derecha para sintonizar una frecuencia mayor.

  Oprima brevemente alguno de los botones (no lo presione y sostenga) para sintonizar una frecuencia a la vez.
- Para **BUSCAR:** presione y mantenga el botón con flechas deseado durante 1 segundo (suéltelo al escuchar 2 pips) para que se sintonice la frecuencia siguiente con recepción clara.

- Para **RECORRER:** presione y mantenga el botón reproducir/pausar (▶II) durante 2 segundos (suéltelo al escuchar 2 pips) y de este modo podrá recorrer todas las frecuencias con recepción clara.

  NOTA: Al recorrer las frecuencias, la radio se detiene durante tres segundos en las que tienen recepción clara antes de pasar a la siguiente frecuencia mayor.

  Presione **Enter** (▢) para dejar de recorrer las frecuencias y seleccionar una. Si no se selecciona una frecuencia, la radio regresa a la frecuencia que se mostró cuando comenzó el recorrido.

GUARDAR UNA FRECUENCIA PREFIJADA EN LA MEMORIA

Vea la figura 9, página 17.

La función de la memoria guarda las frecuencias como prefijadas en la memoria de la radio. Puede guardar hasta diez frecuencias en el modo FM (cinco en FM y cinco en FM2) y, cinco frecuencias en los modos AM.

Para guardar una frecuencia en la memoria:

- Sintonice la frecuencia que desea guardar.
- Presione y sostenga cualquier número hasta que oiga un pip. La ubicación de la memoria aparecerá en la pantalla, debajo de PRESET.

NOTA: Elegir la ubicación de una memoria donde ya hay una frecuencia guardada cambia la memoria prefijada a la nueva frecuencia.

Para seleccionar una frecuencia prefijada:

- Presione el botón numerado que corresponda al número de ubicación de la memoria correspondiente a la frecuencia guardada.
- Para salir de un canal prefijado y regresar a Sintonización manual, presione una de las teclas con flechas.

ESTÉREO/MONO (SÓLO EN MODO FM)

Vea la figura 10, página 17.

Para cambiar entre transmisiones estéreo y mono:

- Presione el botón **MODE** [Modo] hasta que quede resaltado el menú de herramientas (🔧) y luego, presione **Enter** [Ingresar] (▢).
- Presione cualquiera de los botones con flechas hasta que quede resaltado el menú **Stereo** [Estéreo] y luego, presione **Enter** [Ingresar] (▢).
- Presione cualquiera de los botones con flechas para cambiar entre **Stereo** [Estéreo] y **Mono** y luego, presione **Enter** (▢) para guardar la su selección.

STEREO se visualizará en la pantalla LCD cuando la radio esté en el modo estéreo y la estación de FM seleccionada esté transmitiendo en FM estéreo.

CONTROL DE TONO

Vea la figura 10, página 17.

Para ajustar las configuraciones de bajos o agudos:

- Presione el botón **MODE** [Modo] hasta que quede resaltado el menú de herramientas (🔧) y luego, presione **Enter** [Ingresar] (▢).
- Presione cualquiera de los botones con flechas hasta que quede resaltado el tono deseado (**Bass** o **Treble**) (Bajos o Agudos); luego, presione **Enter** (▢).
- Presione los botones con flechas para subir o bajar los bajos o agudos según lo desee y luego, presione **Enter** (▢) para guardar la selección.

AJUSTAR EL RELOJ

Vea la figura 11, página 18.

La hora aparece en la pantalla de cristal líquido cuando la radio está encendida. Si la hora se destella en la pantalla, necesita configurar el reloj.

Para configurar el reloj:

- Presione el botón **MODE** [Modo] hasta que quede resaltado el menú de herramientas (🔧) y luego, presione **Enter** [Ingresar] (▢).
- Presione cualquiera de los botones con flechas hasta que quede resaltado el menú de reloj (🕒) y luego, presione **Enter** [Ingresar] (▢).
- Use los botones con flechas para elegir entre el reloj de 12 horas y de 24 horas; luego, presione **Enter** (▢) para guardar la selección.
- Use los botones con flechas para configurar la hora correcta y luego, presione **Enter** (▢).

  NOTA: Al presionar y sostener los botones con la flecha, los números avanzarán más rápido.
- Use los botones con flechas para configurar los minutos correctos y luego, presione **Enter** (▢) para guardar la selección.

USO DEL CONTROL REMOTO

Vea la figura 12, página 18.

En la mayoría de los casos, los botones del control remoto funcionan de la misma manera que los botones de la radio.

- El botón de encender/apagar (⏻) le permite encender o apagar la radio.
- El botón **MODE** muestra los modos disponibles, lo que le permite elegir entre estos modos a través de las teclas con flechas del control remoto.

  NOTA: El menú de herramientas (🔧) no está disponible en el control remoto. Para activar cualquier función dentro del menú herramientas, debe usar el botón **MODE** de la radio.
- Use el botón de volumen (🔊) para subir o bajar el volumen de la radio.
- Presione los botones con flechas para alternar entre los distintos modos disponibles. Cuando use un iPod, este botón también le permitirá ir a la canción anterior o siguiente de la lista de reproducción.
- El botón **MUTE** (Silenciar) pone la radio en silencio.
- En el modo iPod, el botón de reproducir (▶II) inicia o pausa el audio del iPod.

USO DE UN iPod/REPRODUCTOR DE MP3 O DE CD (NO INCLUIDOS) CON LA RADIO PARA LA OBRA

Vea las figuras 13 a 15, página 18.

Para los iPod acoplables (con conector de 30 clavijas):

Compatible con iPod touch (segunda generación), iPod classic, iPod con video, y iPod nano (segunda, tercera, cuarta y quinta generación).

- Presione el botón **MODE** hasta que quede resaltado el menú **iPod**; luego, presione **Enter** (▢).
- Abra la puerta del compartimiento abatible tirando del mango del pestillo.
- Para bajar el soporte del iPod, presione las lengüetas en la parte delantera de este soporte.
- Retire la tapa del conector de 30 clavijas y colóquela en el compartimiento ubicado en la parte trasera del soporte.
- Coloque el iPod (orientado hacia afuera) dentro del soporte. Asegúrese de que el conector de 30 clavijas del iPod esté alineado con el conector de 30 clavijas de la cradle y de presionar completamente el iPod hacia abajo para asegurar una colocación adecuada. El iPod debería comenzar a reproducir automáticamente.

  NOTA: Antes de colocar el iPod, elija la lista de reproducción en el iPod (u otro grupo de elementos como álbum, canción o género) que desee escuchar.
- Gire hacia la derecha o hacia la izquierda la perilla de ajuste en la parte trasera del soporte según sea necesario, hasta que la cara de la perilla toque la parte trasera del iPod.

  NOTA: El ajuste excesivo de la perilla puede hacer que su iPod doble el conector de 30 clavijas y lo deje fuera de lugar. Deje de ajustar la perilla cuando ésta toque la parte trasera de su iPod.
- Presione las lengüetas en el frente del soporte del iPod hasta que el soporte se encaje en su lugar con un clic.
- Para proteger el iPod de peligros del entorno como el polvo, la humedad, etc., la puerta del compartimiento abatible debe estar cerrada y trabada.
- Utilice los botones de la radio o del control remoto para reproducir, detener y alternar la lista de reproducción de su iPod.
- El iPod se recargará mientras esté colocado en la radio, siempre y cuando la radio se encuentre en el modo iPod y aún cuando el iPod esté funcionando.
- Todos los controles del iPod pueden utilizarse normalmente mientras la unidad está colocada en la radio, con excepción del volumen. El volumen se controla a través de la perilla de control de volumen de la radio.
- Apagar la radio mientras el iPod está colocado en ella NO apaga el iPod.
- Para retirar el iPod del “dock”, simplemente baje el soporte y empuje el iPod hacia arriba para desconectarlo.
- Para conocer las instrucciones de operación completas del iPod, siempre consulte el manual incluido con su modelo de iPod.

Para los iPod que no se pueden colocar en la radio, otros reproductores de MP3 y reproductores de CD:

- Presione el botón **MODE** hasta que quede resaltado el menú **AUX**; luego, presione **Enter** (▢).
- Abra la puerta del compartimiento abatible tirando del mango del pestillo.
- Asegúrese de que la tapa esté en su lugar, en el conector de 30 clavijas.
- Coloque el iPod/reproductor de MP3 dentro del soporte como se describió en la sección anterior.

  NOTA: Los reproductores de CD y algunos reproductores de MP3 más grandes no encajarán en el soporte. Estos elementos pueden colocarse en la almohadilla de espuma, dentro de la puerta del compartimiento. No intente cerrar la puerta del compartimiento cuando utilice elementos que sean demasiado grandes como para encajar en el soporte.
- Conecte un extremo de un cordón de conexión de audio de 3,5 mm (1/8 pulg.) (longitud máxima de 203,2 mm (8 pulg.) al iPod/reproductor de MP3/CD.
- Conecte el otro extremo del cordón de conexión de 3,5 mm (1/8 pulg.) al enchufe AUX .

  NOTA: Asegúrese de que el cable de conexión de audio esté colocado de modo que no se pellizque si se cierra la puerta.
- El iPod/reproductor de MP3/CD debe estar ENCENDIDO y en el modo REPRODUCIR para que el sonido se oiga a través de los altavoces.
- Todos los controles del iPod/reproductor de MP3/CD pueden utilizarse normalmente mientras está conectado a la radio.

  NOTA: El volumen para cualquier dispositivo conectado a través del enchufe AUX puede ajustarse tanto con el control de volumen para ese dispositivo como con la perilla de volumen de la radio.
- Apagar la radio NO apaga el iPod/reproductor de MP3.
- Para proteger el iPod/reproductor de MP3 de peligros del entorno como el polvo, la humedad, etc., la puerta del compartimiento abatible debe estar cerrada y trabada.

  NOTA: Algunos reproductores de MP3 no encajarán dentro del soporte. En esos casos, no podrá cerrar la puerta del compartimiento.
- El enchufe AUX NO sirve para cargar dispositivos.
- Para conocer las instrucciones de operación completas de todos los iPod, otros reproductores de MP3 y reproductores de CD, siempre consulte el manual incluido con su modelo.

MANTENIMIENTO

ADVERTENCIA:
Para el servicio de la unidad sólo utilice piezas de repuesto RIDGID idénticas. El empleo de piezas diferentes puede presentar un peligro o causar daños al producto.

ADVERTENCIA:
Para evitar lesiones corporales serias, siempre retire el paquete de baterías de la producto al limpiarla o darle mantenimiento.

MANTENIMIENTO GENERAL

Evite el empleo de solventes al limpiar piezas de plástico. La mayoría de los plásticos son susceptibles a diferentes tipos de solventes comerciales y pueden resultar dañados. Utilice paños limpios para eliminar la suciedad, el polvo, el aceite, la grasa, etc.

ADVERTENCIA:
No permita en ningún momento que fluidos para frenos, gasolina, productos a base de petróleo, aceites penetrantes, etc., lleguen a tocar las piezas de plástico. Las sustancias químicas pueden dañar, debilitar o destruir el plástico, lo cual a su vez puede producir lesiones serias.

Solamente las piezas mostradas en la lista de piezas pueden ser reparadas o cambiadas por el consumidor. Todas las piezas restantes deben ser reemplazadas en un centro de servicio autorizado RIDGID.

BATERÍAS

El paquete de baterias de este producto está compuesto de baterías recargables de iones de litio de 18 V. El período de funcionamiento obtenible con cada carga depende del tipo de trabajo hecho.

Las baterías de este producto están diseñadas para proporcionar una larga vida de servicio sin problemas. No obstante, como todas las baterías, finalmente se acaban. No desarme el paquete de baterías para tratar de cambiar las baterías. El manejo de estas baterías, especialmente cuando se traen puestos anillos y joyas, puede causar quemaduras serias.

- Retire el paquete de baterías del cargador una vez cargado completamente y listo para usarse.

Para guardar el paquete de baterías más de 30 días:

- Guarde la batería donde la temperatura sea inferior a 27 °C (80° F) y lejos de la humedad.
- Guarde el paquete de baterías cargado 30%-50%.
- Cargue la batería de manera normal, cada seis meses de almacenamiento.

REMOCIÓN Y PREPARACIÓN DEL PAQUETE DE BATERÍAS PARA EL RECICLADO

Para preservar los recursos naturales, le suplicamos reciclar o desechar debidamente las baterías.

Este producto acepta baterías de iones de litio. Es posible que algunas leyes municipales, estatales o federales prohíban desechar las baterías en la basura normal.

Consulte a las autoridades reguladoras de desechos para obtener información en relación con las alternativas de reciclado y desecho disponibles.

ADVERTENCIA:
Al retirar el paquete de baterías, cubra las terminales del mismo con cinta adhesiva reforzada. No intente destruir o desarmar el paquete de baterías, ni de desmontar ninguno de sus componentes. Las baterías de iones de litio o níquel-cadmio deben reciclarse o desecharse debidamente. También, nunca toque ambas terminales con objetos metálicos y partes del cuerpo, ya que puede producirse un corto circuito. Manténgase fuera del alcance de los niños. La inobservancia de estas advertencias puede causar incendios y lesiones corporales serias.

iPod, iPod classic, iPod nano e iPod touch son marcas comerciales de Apple Inc., registradas en los Estados Unidos y otros países.
"Compatible con iPod", "Compatible con iPhone" y "Compatible con iPad" significa que se diseñó un accesorio electrónico para que se lo conecte específicamente a iPod, iPhone o iPad, respectivamente, y dicho accesorio cuenta con la certificación del inventor para cumplir con las normas de rendimiento de Apple. Apple no es responsable del funcionamiento de este dispositivo o del cumplimiento de las normas regulatorias y de seguridad de dicho dispositivo. Tenga en cuenta que el uso de este accesorio con iPod, iPhone o iPad puede afectar el rendimiento inalámbrico.

GARANTÍA

HERRAMIENTAS ELÉCTRICAS DE MANO Y ESTACIONARIAS RIDGID® GARANTÍA DE SERVICIO LIMITADA DE 3 AÑOS

Debe presentarse prueba de la compra al solicitar servicio al amparo de la garantía.

Se limita a las herramientas de mano y estacionarias RIDGID® adquiridas a partir del 1.°/Feb./04. Este producto está manufacturado por One World Technologies, Inc. La licencia de uso de la marca comercial es otorgada por RIDGID, Inc. Toda comunicación en relación con la garantía debe dirigirse a One World Technologies, Inc., a la atención de: Servicio Técnico de Herramientas Eléctricas de Mano y Estacionarias RIDGID, al (línea gratuita) 1-866-539-1710.

POLÍTICA DE GARANTÍA DE SATISFACCIÓN DE 90 DÍAS

Durante los primeros 90 días a partir de la fecha de compra, si no está satisfecho con el desempeño de esta herramienta de mano o estacionaria RIDGID® por cualquier razón, puede devolverla al establecimiento donde la adquirió, donde se le proporcionará un reembolso total o un intercambio. Para recibir una herramienta de reemplazo, debe presentar documentación de prueba de la compra, y devolver el equipo original empaquetado con el producto original. La herramienta de reemplazo queda cubierta por la garantía limitada por el resto del período de garantía de servicio de 3 AÑOS.

LO QUE ESTÁ CUBIERTO EN LA GARANTÍA DE SERVICIO LIMITADA DE 3 AÑOS GARANTÍA DE SERVICIO LIMITADA

Esta garantía de las herramientas de mano y estacionarias RIDGID® cubre todos los defectos en materiales y mano de obra, así como piezas desgastables como escobillas, portabrocas, motores, interruptores, cordones eléctricos, engranajes e incluso las baterías inalámbricas de esta herramienta RIDGID® por tres años a partir de la fecha de compra de la herramienta. Las garantías de otros productos RIDGID® pueden ser diferentes.

FORMA DE OBTENER SERVICIO

Para obtener servicio para esta herramienta RIDGID®, debe devolverla, ya sea con el flete pagado por anticipado, o llevarla a un centro de servicio autorizado para herramientas eléctricas de mano y estacionarias de la marca RIDGID®. Puede obtener información sobre la ubicación del centro de servicio autorizado más cercano llamando al 1-866-539-1710 (línea gratuita) o dirigiéndose al sitio electrónico de RIDGID® en Internet, en www.ridgid.com. Al solicitar servicio al amparo de la garantía, debe presentar el recibo de venta fechado original. El centro de servicio autorizado reparará toda mano de obra deficiente del producto, y reparará o reemplazará cualquier pieza cubierta en la garantía, a nuestra sola discreción, sin ningún cargo al consumidor.

LO QUE NO ESTÁ CUBIERTO

Esta garantía se ofrece exclusivamente al comprador original al menudeo y no puede transferirse. Esta garantía sólo cubre defectos que surjan en el uso normal de la herramienta y no cubre ningún malfuncionamiento, falla o defecto producido por el uso indebido, maltrato, negligencia, alteración, modificación o reparación efectuada por terceros diferentes de los centros de servicio autorizados de herramientas eléctricas de mano y estacionarias RIDGID®. No están cubiertos los accesorios suministrados con la herramienta, como las hojas, brocas, papel de lija, etc.

RIDGID, INC. Y ONE WORLD TECHNOLOGIES, INC. NO OFRECEN NINGUNA GARANTÍA, DECLARACIÓN O PROMESA EN RELACIÓN CON LA CALIDAD O EL DESEMPEÑO DE SUS HERRAMIENTAS ELÉCTRICAS MÁS QUE LAS SEÑALADAS ESPECÍFICAMENTE EN ESTA GARANTÍA.

LIMITACIONES ADICIONALES

Hasta donde lo permiten las leyes relevantes, se desconoce toda garantía implícita, incluidas las garantías de comerciabilidad o idoneidad para un uso en particular. Toda garantía implícita, incluidas las garantías de comerciabilidad o idoneidad para un uso en particular, que no pueda desconocerse según las leyes estatales, está limitada a tres años a partir de la fecha de compra. One World Technologies, Inc. y RIDGID, Inc. no son responsables de daños directos, indirectos, incidentales o consecuentes. Algunos estados no permiten limitaciones en cuanto al período de vigencia de una garantía implícita y/o no permiten exclusiones o limitaciones de daños incidentales o consecuentes, por lo tanto es posible que esta limitación no se aplique en el caso de usted. Esta garantía le confiere derechos legales específicos, y es posible que usted goce de otros derechos, los cuales pueden variar de estado a estado.

One World Technologies, Inc.
P.O. Box 35, Hwy. 8
Pickens, SC 29671, USA
Una subsidiaria de Techtronic Industries Co., Ltd.
OTC: TTNDY

Fig. 1

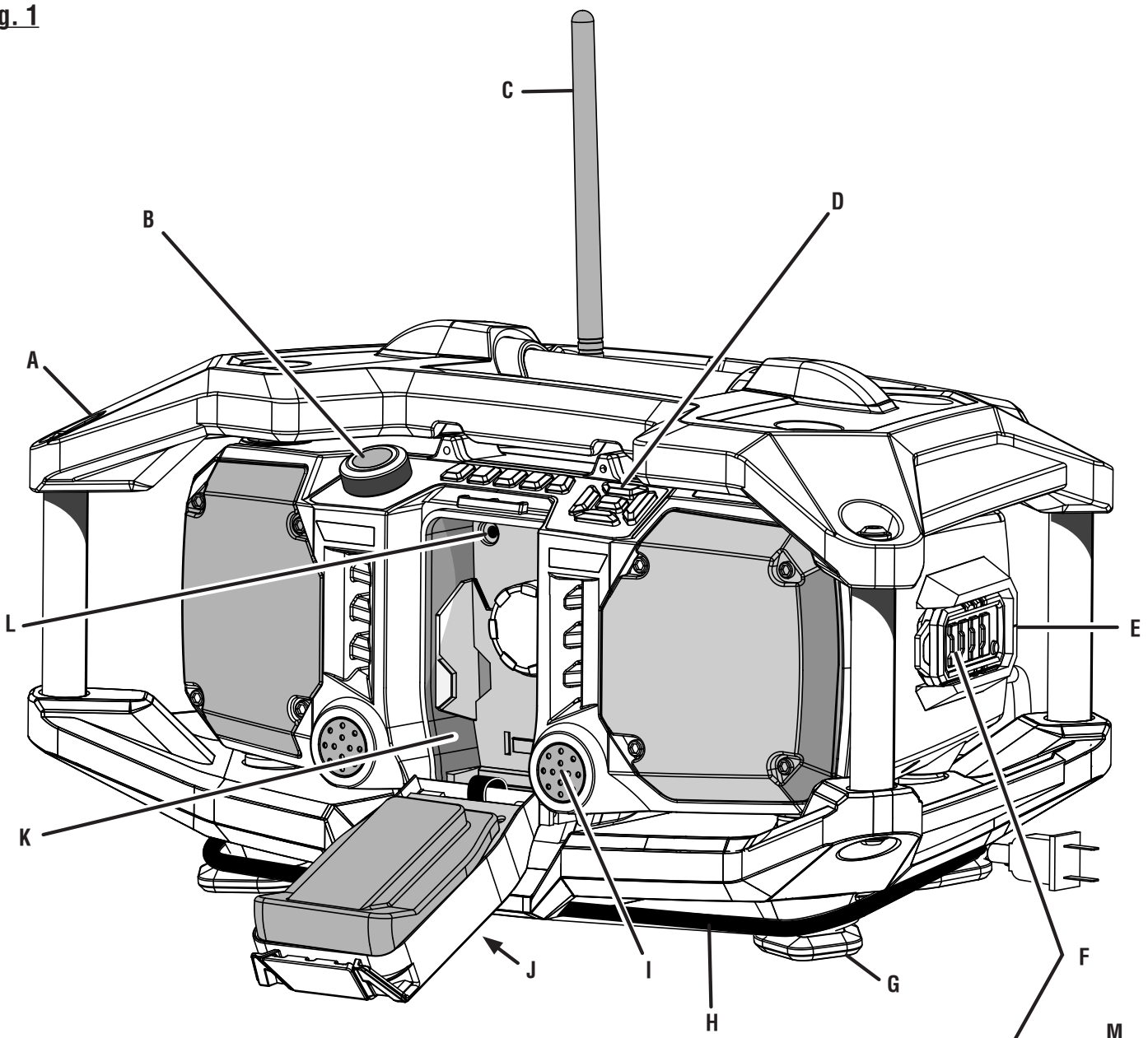

A - Protective frame (cadre de protection, marco de protección)
B - On/off/volume knob (bouton marche/arrêt et de réglage du volume, perilla de encendido/apagado/volumen)
C - Fold-down rotatable flexible antenna (antenne rabattable, flexible et orientable; antena flexible giratoria plegable)
D - Menu navigation buttons (boutons de navigation du menu, botones del menú de navegación)
E - Remote control storage (rangement de la télécommande, compartimiento del control remoto)
F - Remote control (télécommande, control remoto)
G - Radio feet/cord wrap (pieds de la radio/rembobineur, patas de la radio/soporte para enrollar el cordón)
H - A/C power cord (cordon d'alimentation c.a., cordón eléctrico, sólo corr. alt.)
I - Tweeter (haut-parleur d'aigus, alta voz de agudos)
J - LCD display (afficheur ACL, pantalla de cristal líquido)
K - iPod compartment (compartiment pour iPod, compartimiento para iPod)
L - Auxillary input jack (prise d'entrée auxiliaire, enchufe de entrada auxiliar)
M- Power button (bouton d'alimentation, botón de encendido/apagado)
N - Mode button (bouton de mode, botón de modo)
O - Volume button (bouton de volume, botón de volumen)
P -Tuning arrows (flèches de syntonisation, flechas de sintonización)
Q - Mute button [bouton de sourdine, botón mute (silenciar)]
R - Play/pause button (bouton lecture/pause, botón reproducir/pausar)

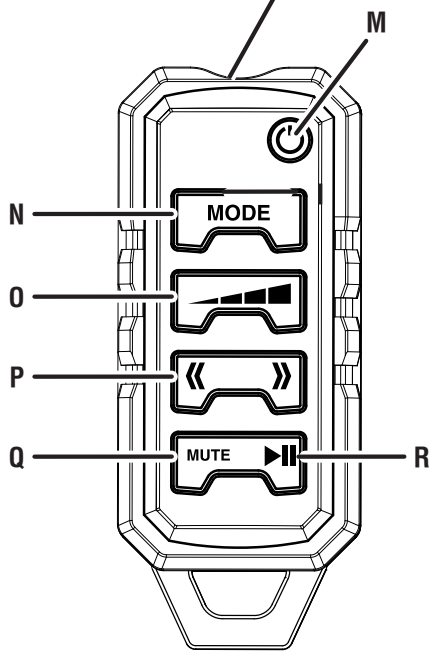

Fig. 2

CONTROLS / COMMANDES / CONTROLES

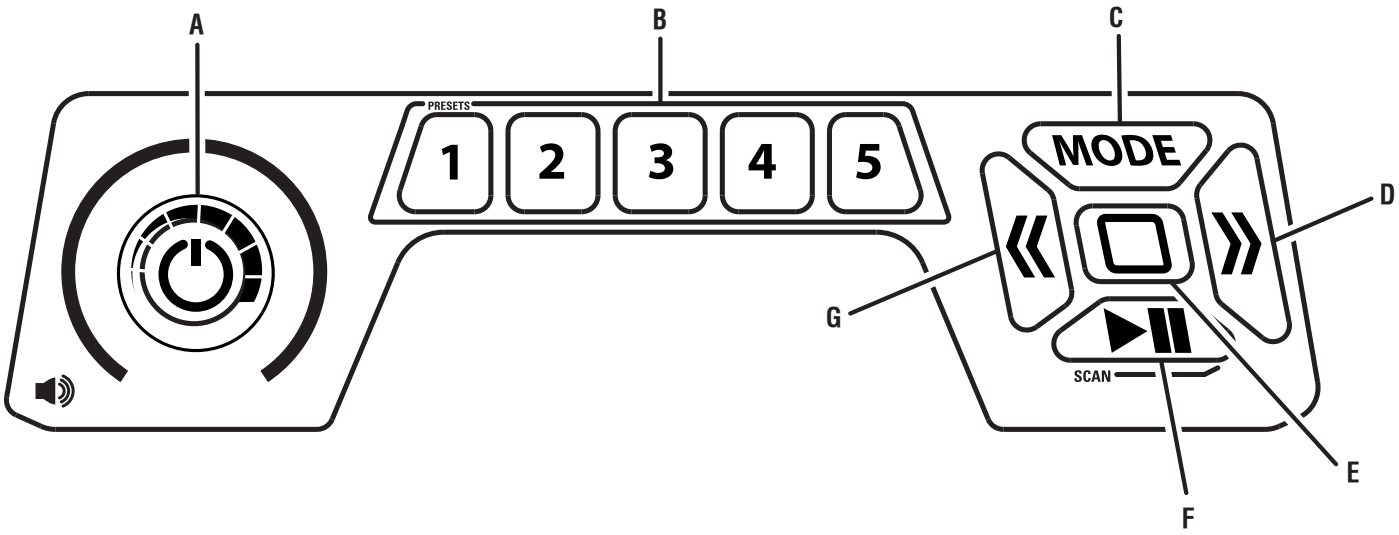

LCD DISPLAY / AFFICHEUR ACL / PANTALLA DE CRISTAL LÍQUIDO

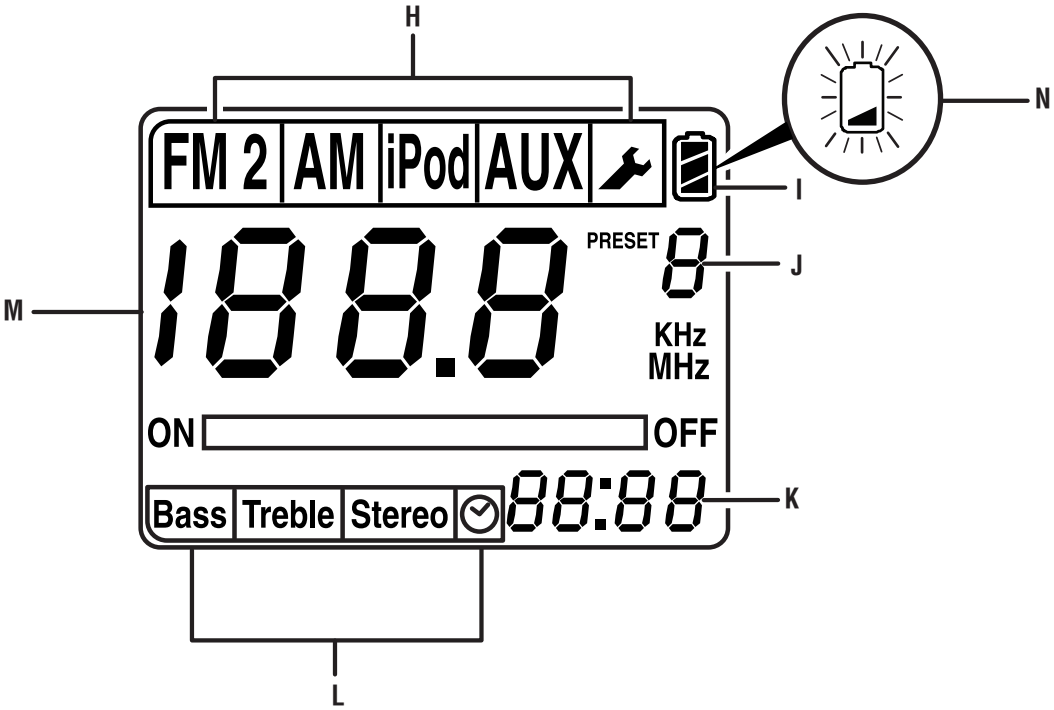

A - On/off/volume knob (bouton marche/arrêt et de réglage du volume, perilla de encendido/apagado/volumen)
B - Memory preset buttons (bouton de préréglages de la mémoire, memory botones para memoria prefijada)
C - Mode button (bouton de mode, botón de modo)
D - Arrow button (tune up) [Bouton flèche (régler vers le haut), botón con flechas (sintonizar hacia arriba)]
E - Enter button (bouton « enter », botón ingresar)
F - Play/pause button (bouton lecture/pause, botón reproducir/pausar)
G - Arrow button (tune down) [bouton flèche (régler vers le bas), botón con flechas (sintonizar hacia arriba)]
H - Mode selection menu (FM/FM2, AM, iPod, AUX, Tools) [menu de sélection de mode (FM/FM2, AM, iPod, AUX, outils), menú de selección de modos (FM/FM2, AM, iPod, AUX, herramientas)]
I - Battery indicator (indicateur de niveau de charge, indicador de batería)
J - Presets (canaux préréglés, frecuencias prefijadas)
K - Clock (heure, reloj)
L - Tools selection menu (bass, treble, stereo, clock) {menu de sélection de outils (basses, aigus, stéréo, horloge), menú de selección de herramientas (bass [bajos], treble [agudos], stereo [estéreo], reloj)}
M - Frequency (fréquence, frecuencia)
N - Flashing indicator means battery charge is low (le clignotement de l'indicateur signifie que la pile est faible, cuando el indicador parpadea, significa que la carga de la batería está baja)

Fig. 3

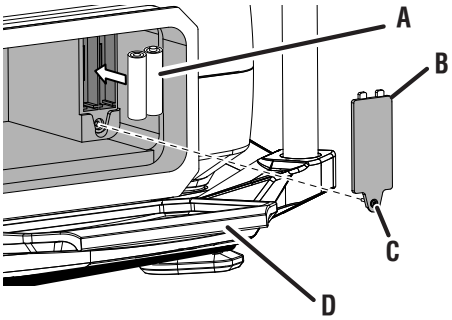

A - AAA batteries (piles AAA, baterías AAA)
B - Battery door (couvercle du compartiment des piles, puerta del compartimiento de las baterías)
C - Screw (vis, tornillo)
D - Battery compartment cover (couvercle du compartiment des piles, tapa del compartimiento de la batería)

Fig. 4

DEPRESS LATCHES TO RELEASE BATTERY PACK / APPUYER SUR LES ATTACHES POUR RETIRER LA BATTERIE / PARA SOLTAR EL PAQUETE DE BATERÍAS, OPRIMA LOS PESTILLOS

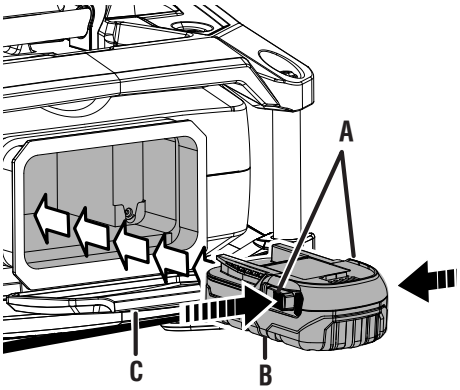

A - Latch(es) [attache(s), pestillo(s)]
B - Battery pack (bloc-pile, paquete de baterías]
C - Battery compartment cover (couvercle du compartiment des piles, tapa del compartimiento de la batería)

Fig. 5

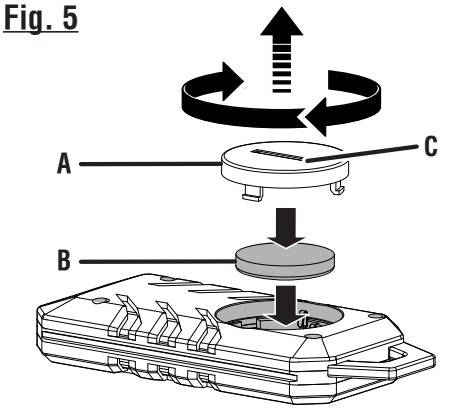

A - Battery door (porte du compartiment des piles, puerta de la batería)
B - Button cell battery (pile bouton, batería de botón)
C - Slot (fente, ranura)

Fig. 6

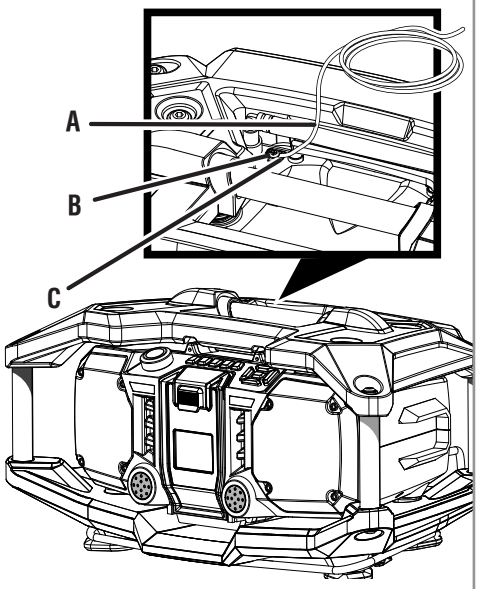

A - Optional wire-style antenna (antenne avec fil facultatif, antena de alambre opcional)
B - Screw (vis, tornillo)
C - Stripped end of wire (extrémité dénudée du fil, extremo pelado del alambre)

Fig. 7

LCD DISPLAY
AFFICHEUR ACL
PANTALLA DE CRISTAL LÍQUIDO

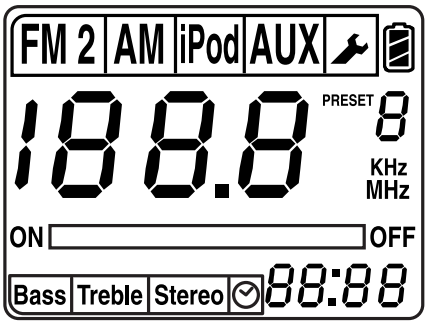

Fig. 8

ON/OFF/VOLUME KNOB

BOUTON MARCHE/ARRÊT ET DE RÉGLAGE DU VOLUM

PERILLA DE ENCENDIDO/APAGADO/ VOLUMEN

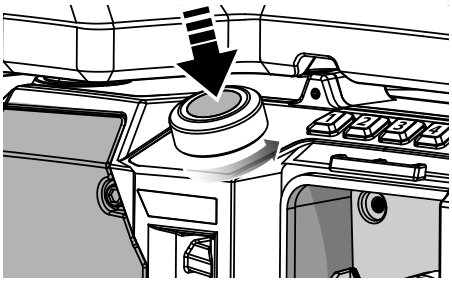

Fig. 9

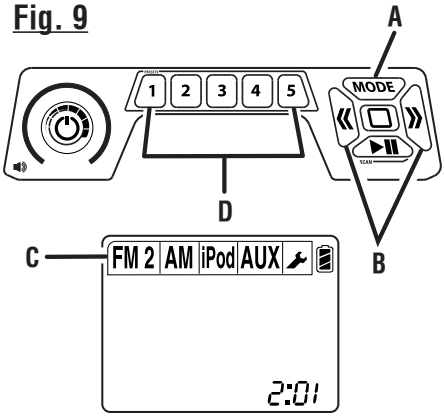

A - Mode button (bouton de mode, botón de modo)
B - Arrow buttons for manual tuning (boutons flèche pour une syntonisation manuelle, botones con flechas para sintonización manual)
C - Mode selection menu (FM/FM2, AM, iPod, Aux, Tools) [menu de sélection de mode (FM/FM2, AM, iPod, AUX, outils), menú de selección de modos (FM/FM2, AM, iPod, AUX, herramientas)]
D - Frequency preset buttons (boutons de préréglages de la fréquence, botones de frecuencias prefijadas)

Fig. 10

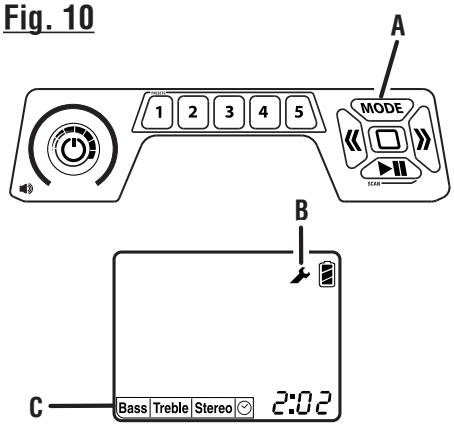

A - Mode button (bouton de mode, botón de modo)
B - Tools mode (mode de outils, modo de herramientas)
C - Tools selection menu (bass, treble, stereo, clock) {menu de sélection d'outils (basses, aigus, stéréo, horloge), menú de selección de herramientas (bass [bajos], treble [agudos], stereo [estéreo], reloj)}

Fig. 11

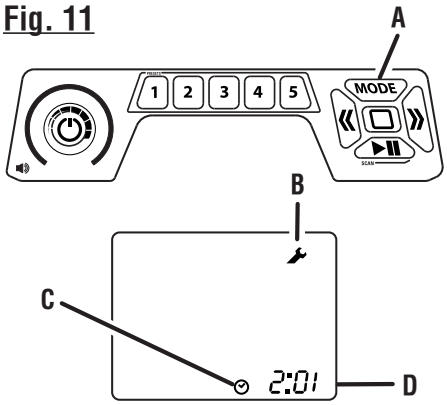

A - Mode button (bouton de mode, botón de modo)
B - Tools mode (mode d'outils, modo de herramientas)
C - Tools selection menu (clock) {menu de sélection d'outils (basses, aigus, stéréo, horloge), menú de selección de herramientas (bass [bajos], treble [agudos], stereo [estéreo], reloj)}
D - Clock (heure, reloj)

Fig. 12

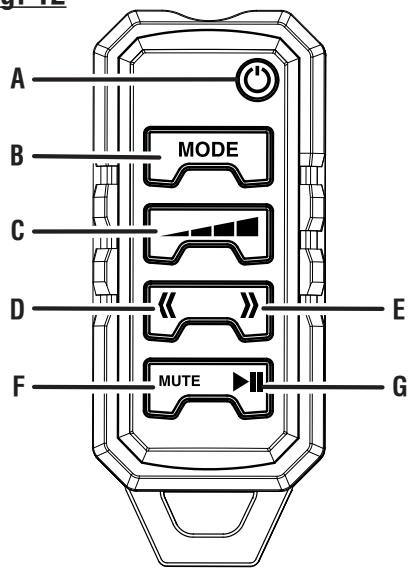

A - Power button (bouton d'alimentation, botón de encendido/apagado)
B - Mode button (bouton de mode, botón de modo)
C - Volume button (bouton de volume, botón de volumen)
D - Arrow button (tune down) [bouton flèche (régler vers le bas), botón con flechas (sintonizar hacia abajo)]
E - Arrow button (tune up) [Bouton flèche (régler vers le haut), botón con flechas (sintonizar hacia arriba)]
F - Mute button [bouton de sourdine, botón mute (silenciar)]
G - Play/pause button (bouton lecture/pause, botón reproducir/pausar)

Fig. 13

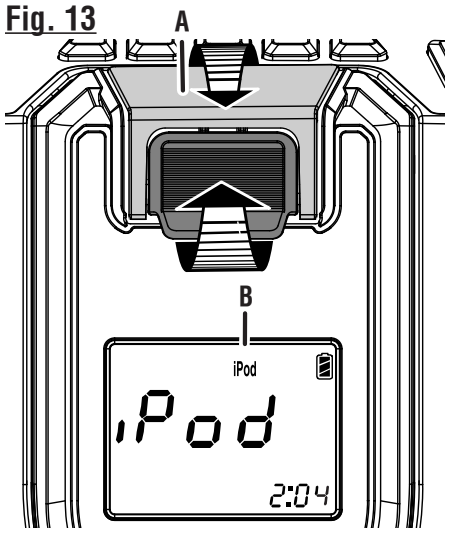

A - Latch handle (poignée de loquet, mango del pestillo)
B - LCD displays iPod mode (affichage ACL du mode « iPod », la pantalla de cristal líquido muestra modo iPod)

Fig. 14

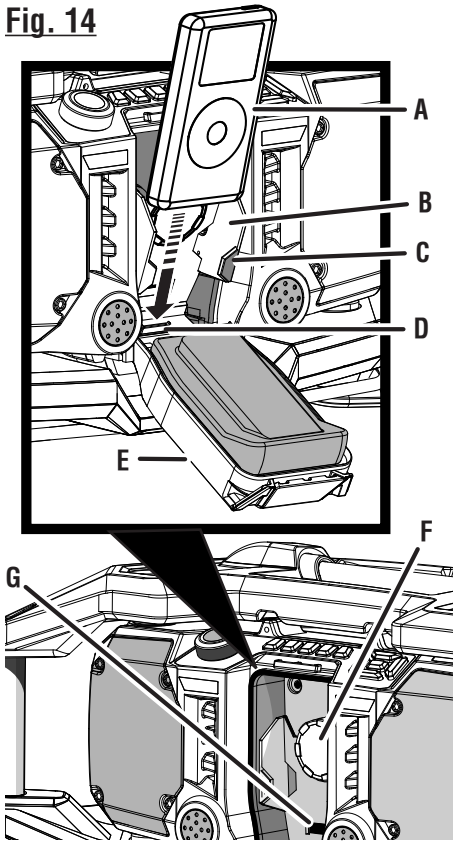

A - iPod
B - iPod cradle (berceau du iPod, soporte del iPod)
C - Tabs (ergots, lengüetas)
D - 30-pin connector (connecteur à 30 broches, conectore de 30 clavijas)
E - iPod compartment door (porte du compartiment du iPod, puerta del compartimiento del iPod)
F - Adjustment knob (bouton de réglage, perilla de ajuste)
G - 30-pin connector cap storage (rangement du couvercle du connecteur à 30 broches, compartimiento de la tapa del conector de 30 clavijas)

Fig. 15

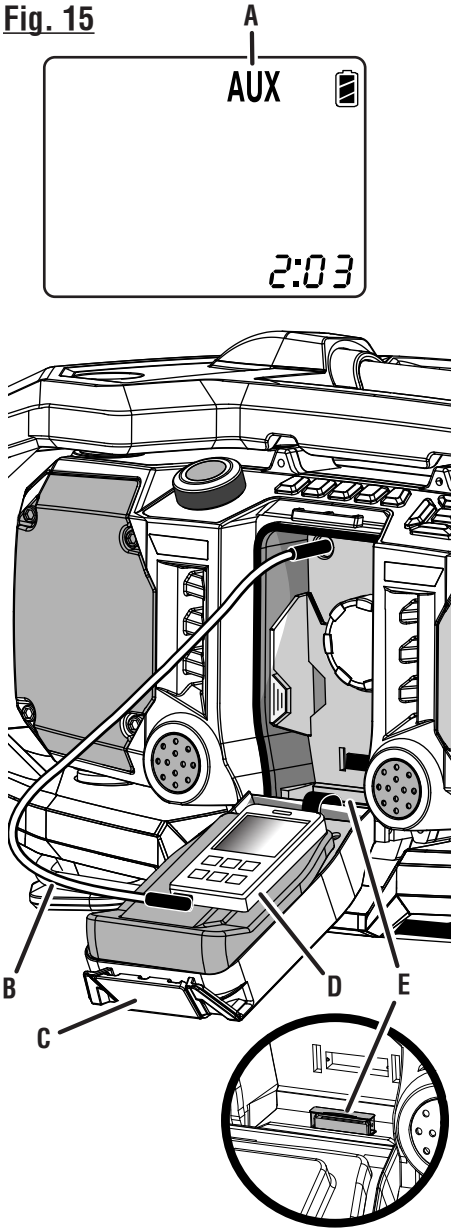

A - LCD displays AUX mode (affichage ACL du mode « AUX », la pantalla de cristal líquido muestra modo AUX)
B- 3.5 mm audio patch cable (included) [cordon de raccordement audio de 3,5 mm (compris), cable de conexión de audio de 3,5 mm (incluido)]
C - iPod compartment door (porte du compartiment du iPod, puerta del compartimiento del iPod)
D - iPod or other MP3 player (iPod ou autre lecteur MP3, iPod u otro reproductor de MP3)
E - 30-Pin connector cap (couvercle du connecteur à 30 broches, tapa del conector de 30 clavijas)

NOTES / NOTAS

OPERATOR'S MANUAL
JOB-SITE RADIO

MANUEL D'UTILISATION
RADIO DE CHANTIER

MANUAL DEL OPERADOR
RADIO PARA LA OBRA

R84082

RIDGID®

Customer Service Information:

For parts or service, contact your nearest RIDGID® authorized service center. Be sure to provide all relevant information when you call or visit. For the location of the authorized service center nearest you, please call 1-866-539-1710 or visit us online at www.ridgid.com.

The model number of this tool is found on a plate attached to the motor housing. Please record the serial number in the space provided below. When ordering repair parts, always give the following information:

Model No. R84082

Serial No. _____

Service après-vente :

Pour acheter des pièces ou pour un dépannage, contacter le centre de réparations RIDGID® agréé le plus proche. Veiller à fournir toutes les informations pertinentes lors de tout appel téléphonique ou visite. Pour obtenir l'adresse du centre de réparations agréé le plus proche, téléphoner au 1-866-539-1710 ou visiter notre site www.ridgid.com.

Le numéro de modèle se trouve sur une plaquette fixée au boîtier du moteur. Noter le numéro de série dans l'espace ci-dessous. Lors de toute commande de pièces détachées, fournir les informations suivantes :

No. de modèle R84082

No. de série _____

Información sobre servicio al consumidor:

Para piezas de repuesto o servicio, comuníquese con el centro de servicio autorizado de productos RIDGID® de su preferencia. Asegúrese de proporcionar todos los datos pertinentes al llamar o al presentarse personalmente. Para obtener información sobre el centro de servicio autorizado más cercano a usted, le suplicamos llamar al 1-866-539-1710 o visitar nuestro sitio en la red mundial, en la dirección www.ridgid.com.

El número de modelo de este producto se encuentra en una placa adherida al alojamiento del motor. Le suplicamos anotar el número de serie en el espacio suministrado abajo. Al pedir piezas de repuesto siempre proporcione la siguiente información:

Núm. de modelo R84082

Núm. de serie _____

988000-164
3-11-11 (REV:05)